Reaktionsgefäße mit flachem Boden

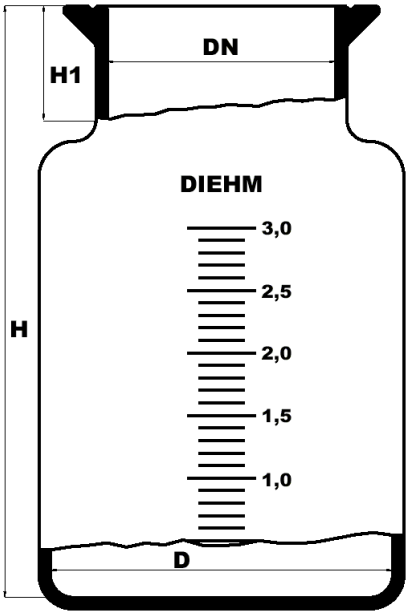

Diese Gefäße erhalten serienmäßig bis DN 200 einen Schott-Laborflansch mit Nut.
Ab DN 300 erhalten sie einen Techflansch Typ Schott.
Andere Flanschsorten sind jederzeit möglich.

Die bauchige Form ist abhängig von Inhalt und Durchmesser. Dies lässt sich der Tabelle leicht entnehmen.

Inhalt Liter	DN mm	D mm	H mm	H1 mm	Best.Nr.
0,1	60	65	105	50	33 000 02
0,25	60	65	150	50	33 000 04
0,5	60	65	220	50	33 000 08
0,25	100	100	115	50	33 000 06
0,5	100	100	145	50	33 000 10
1,0	100	100	210	50	33 000 13
2,0	100	100	340	50	33 000 18
3,0	100	150	275	50	33 000 24
4,0	100	150	330	50	33 000 30
50,0	100	400	595	100	33 000 96
1,0	120	120	180	60	33 000 15
2,0	120	120	270	60	33 000 19
3,0	120	120	360	60	33 000 25
4,0	120	180	300	60	33 000 35
5,0	120	180	345	60	33 000 43
6,0	120	180	360	60	33 000 52
10,0	120	240	345	60	33 000 59
1,0	150	150	140	50	33 000 16
2,0	150	150	195	50	33 000 21
3,0	150	150	255	50	33 000 27
4,0	150	150	310	50	33 000 33
5,0	150	180	335	50	33 000 45
6,0	150	180	350	50	33 000 54
10,0	150	240	335	50	33 000 64
50,0	150	385	595	100	33 000 97
4,0	200	200	270	70	33 000 39
5,0	200	200	315	70	33 000 48
6,0	200	200	350	70	33 000 57
10,0	200	240	355	70	33 000 66
15,0	200	240	465	70	33 000 75
20,0	200	260	510	70	33 000 84
30,0	200	290	580	70	33 000 89
50,0	200	385	550	70	33 000 94

Reaktionsgefäße
mit flachem Boden und Bodenablauf

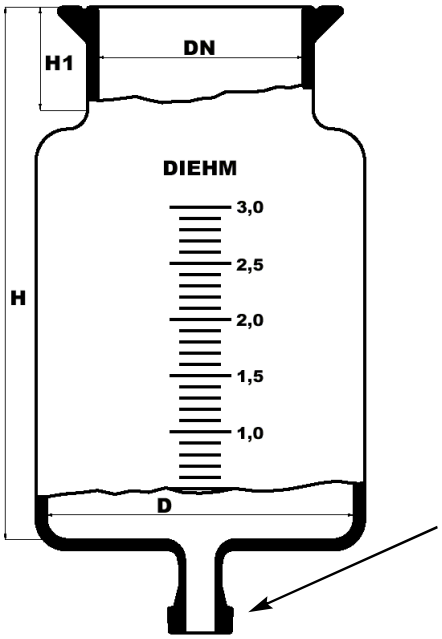

Diese Gefäße erhalten serienmäßig bis DN 200 einen Schott-Laborflansch mit Nut.
Ab DN 300 erhalten sie einen Techflansch Typ Schott.
Andere Flanschsorten sind jederzeit möglich.

Die bauchige Form ist abhängig von Inhalt und Durchmesser. Dies lässt sich der Tabelle leicht entnehmen.

Dieser Gefässtyp hat einem Bodenflansch DN 15 Plan Typ Schott Tech.
Ohne Aufpreis sind jedoch auch Flansche DN 25, Gewinderohre, Kugelschliffe oder Flansche anderer Hersteller erhältlich.

Inhalt Liter	DN mm	D mm	H mm	H1 mm	Best.Nr.
0,1	60	65	105	50	33 007 02 ....
0,25	60	65	150	50	33 007 04 ....
0,5	60	65	220	50	33 007 08 ....
0,25	100	100	115	50	33 007 06 ....
0,5	100	100	145	50	33 007 10 ....
1,0	100	100	210	50	33 007 13 ....
2,0	100	100	340	50	33 007 18 ....
3,0	100	150	275	50	33 007 24 ....
4,0	100	150	330	50	33 007 30
50,0	100	400	595	100	33 007 96 ....
1,0	120	120	180	60	33 007 15 ....
2,0	120	120	270	60	33 007 19 ....
3,0	120	120	360	60	33 007 25 ....
4,0	120	180	300	60	33 007 35 ....
5,0	120	180	345	60	33 007 43 ....
6,0	120	180	360	60	33 007 52 ....
10,0	120	240	345	60	33 007 59 ....
1,0	150	150	140	50	33 007 16 ....
2,0	150	150	195	50	33 007 21 ....
3,0	150	150	255	50	33 007 27 ....
4,0	150	150	310	50	33 007 33 ....
5,0	150	180	335	50	33 007 45 ....
6,0	150	180	350	50	33 007 54 ....
10,0	150	240	335	50	33 007 64 ....
4,0	200	200	270	70	33 007 39 ....
5,0	200	200	315	70	33 007 48 ....
6,0	200	200	350	70	33 007 57 ....
10,0	200	240	355	70	33 007 66 ....
15,0	200	240	465	70	33 007 75 ....
20,0	200	260	510	70	33 007 84 ....

Bestellnummerinformationen:
Die Bestellnummer wird entsprechend mit KF15; GL25; KS35... ergänzt.
Beispiel:
ein Reaktor DN 100 mit 1 Liter Inhalt und einem Auslaufflansch KF 15 hat die Bestellnummer 33 007 13 KF15

Reaktionsgefäße
mit flachem Boden und Bodenventil

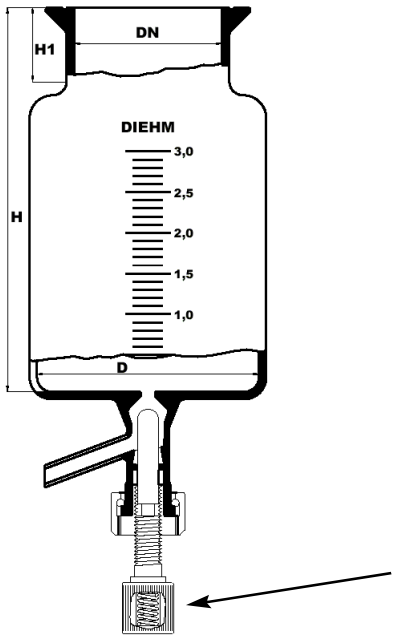

Diese Gefäße erhalten serienmäßig bis DN 200 einen Schott-Laborflansch mit Nut.
Ab DN 300 erhalten sie einen Techflansch Typ Schott.
Andere Flanschsorten sind jederzeit möglich.

Die bauchige Form ist abhängig von Inhalt und Durchmesser. Dies lässt sich der Tabelle leicht entnehmen.

Die Ventile sind serienmässig **federbelastet** und **absolut totvolumenfrei** ablaufend. Sie erfüllen damit die Forderungen der **GMP**. Der Flansch sorgt für eine hohe Bruchstabilität. Als Option sind 3 weitere Spindelvarianten erhältlich, z.B. mit Pt 100 Fühler. Alle Varianten sind auch mit pneumatischem Antrieb erhältlich.

Inhalt Liter	DN mm	D mm	H mm	H1 mm	Ventil mm	Bestell Nr.
0,1	60	65	105	50	10...16	33 008 02 ...
0,25	60	65	150	50	10...16	33 008 04 ...
0,5	60	65	220	50	10...16	33 008 08 ...
0,25	100	100	115	50	10...25	33 008 06 ...
0,5	100	100	145	50	10...25	33 008 10 ...
1,0	100	100	210	50	10...25	33 008 13 ...
2,0	100	100	340	50	10...25	33 008 18 ...
3,0	100	150	275	50	10...25	33 008 24 ...
4,0	100	150	330	50	10...25	33 008 30 ...
1,0	120	120	180	60	10...25	33 008 15 ...
2,0	120	120	270	60	10...25	33 008 19 ...
3,0	120	120	360	60	10...25	33 008 25 ...
4,0	120	180	300	60	10...25	33 008 35 ...
5,0	120	180	345	60	10...25	33 008 43 ...
6,0	120	180	360	60	10...25	33 008 52 ...
10,0	120	240	345	60	16...25	33 008 59 ...
1,0	150	150	140	50	10...25	33 008 16 ...
2,0	150	150	195	50	10...25	33 008 21 ...
3,0	150	150	255	50	10...25	33 008 27 ...
4,0	150	150	310	50	10...25	33 008 33 ...
5,0	150	180	335	50	10...25	33 008 45 ...
6,0	150	180	350	50	10...25	33 008 54 ...
10,0	150	240	335	50	16...25	33 008 64 ...
4,0	200	200	270	70	10...25	33 008 39 ...
5,0	200	200	315	70	10...25	33 008 48 ...
6,0	200	200	350	70	10...25	33 008 57 ...
10,0	200	240	355	70	16...25	33 008 66 ...
15,0	200	240	465	70	20...25	33 008 75 ...
20,0	200	260	510	70	20...25	33 008 84 ...

Bestellnummerinformationen:
Die Bestellnummern werden am Ende mit V10...V25 (für das Ventil) und eventuell GL 18...KF25 für den entsprechenden Auslauf ergänzt. Reaktoren mit einem einfachen Auslaufrohr erhalten nur die Ventilbezeichnung.
Beispiel:
Reaktor 1 Liter DN 100 mit Ventil 16 mm und Auslauf GL 25
Bestellnummer
33 008 13 V16 GL25

Reaktionsgefäße mit flachem Boden, Bodenablauf und eingeschmolzener Filterplatte

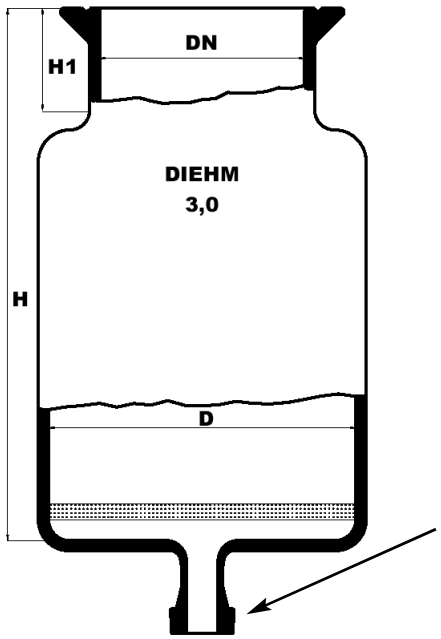

Diese Gefäße erhalten serienmäßig bis DN 200 einen Schott-Laborflansch mit Nut.
Ab DN 300 erhalten sie einen Techflansch Typ Schott.
Andere Flanschsorten sind jederzeit möglich.

Die bauchige Form ist abhängig von Inhalt und Durchmesser. Dies lässt sich der Tabelle leicht entnehmen.

Dieser Gefässtyp hat einem Bodenflansch DN 15 Plan Typ Schott Tech.
Ohne Aufpreis sind jedoch auch Flansche DN 25, Gewinderohre, Kugelschliffe oder Flansche anderer Hersteller erhältlich.

Inhalt Liter	DN mm	D mm	H mm	H1 mm	Best.Nr. Por = 1...5
0.1	60	65	105	50	33 009 02 1...5
0.25	60	65	150	50	33 009 04 1...5
0.5	60	65	220	50	33 009 08 1...5
0.25	100	100	115	50	33 009 06 1...5
0.5	100	100	145	50	33 009 10 1...5
1.0	100	100	210	50	33 009 13 1...5
2.0	100	100	340	50	33 009 18 1...5
3.0	100	150	240	50	33 009 24 1...5
4.0	100	150	330	50	33 009 30 1...5
1.0	120	120	180	60	33 009 15 1...5
2.0	120	120	270	60	33 009 19 1...5
3.0	120	120	360	60	33 009 25 1...5
4.0	120	180	300	60	33 009 35 1...5
5.0	120	180	345	60	33 009 43 1...5
6.0	120	180	380	60	33 009 52 1...5
1.0	150	150	140	50	33 009 16 1...5
2.0	150	150	195	50	33 009 21 1...5
3.0	150	150	255	50	33 009 27 1...5
4.0	150	150	310	50	33 009 33 1...5
5.0	150	180	335	50	33 009 45 1...5
6.0	150	180	380	60	33 009 54 1...5
4.0	200	200	270	70	33 009 39 1...5
5.0	200	200	315	70	33 009 48 1...5
6.0	200	200	350	70	33 009 57 1...5
10.0	200	200	480	70	33 009 66 1...5
15.0	200	200	640	70	33 009 75 1...5
20.0	200	200	800	70	33.009 84 1...5

An die Bestellnummer muss unbedingt die Porosität angefügt werden.

Korngrößen :

Por. 0 = 160 - 250 µm
Por. 1 = 100 - 160 µm
Por. 2 = 40 - 100 µm
Por. 3 = 16 - 40 µm
Por. 4= 10 - 16 µm
Por. 5= 1,0 - 1,6 µm

Bestellnummer Informationen
Artikelnr + Por. + Auslauf

Beispiel: Filtergefäß DN 150, 3 Liter, Filter 16 - 40 µm (Por. 3), Auslauf KF 25
Artikelnummer:
33 009 27 3 KF25

Reaktionsgefäße mit flachem Boden, Bodenablauf und eingeschmolzener Filterplatte

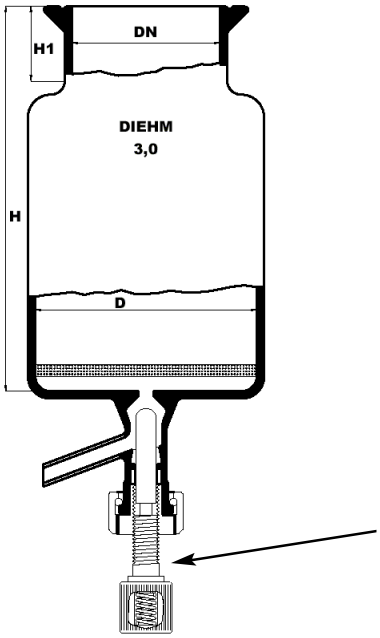

Diese Gefäße erhalten serienmäßig bis DN 200 einen Schott-Laborflansch mit Nut.
Ab DN 300 erhalten sie einen Techflansch Typ Schott.
Andere Flanschsorten sind jederzeit möglich.

Die bauchige Form ist abhängig von Inhalt und Durchmesser. Dies lässt sich der Tabelle leicht entnehmen.

Die Ventile sind serienmässig **federbelastet** und **absolut totvolumenfrei** ablaufend. Sie erfüllen damit die Forderungen der **GMP**. Der Flansch sorgt für eine hohe Bruchstabilität. Als Option sind 3 weitere Spindelvarianten erhältlich, z.B. mit Pt 100 Fühler. Alle Varianten sind auch mit pneumatischem Antrieb erhältlich.

Inhalt Liter	DN mm	D mm	H mm	H1 mm	Ventil mm	Best.Nr.
0.1	60	65	105	50	10...16	33 010 02 1...5
0.25	60	65	150	50	10...16	33 010 04 1...5
0.5	60	65	220	50	10...16	33 010 08 1...5
0.25	100	100	115	50	10...25	33 010 06 1...5
0.5	100	100	145	50	10...25	33 010 10 1...5
1.0	100	100	210	50	10...25	33 010 13 1...5
2.0	100	100	340	50	10...25	33 010 18 1...5
3.0	100	150	240	50	10...25	33 010 24 1...5
4.0	100	150	330	50	10...25	33 010 30 1...5
1.0	120	120	180	60	10...25	33 010 15 1...5
2.0	120	120	270	60	10...25	33 010 19 1...5
3.0	120	120	360	60	10...25	33 010 25 1...5
4.0	120	180	300	60	10...25	33 010 35 1...5
5.0	120	180	345	60	10...25	33 010 43 1...5
6.0	120	180	380	60	10...25	33 010 52 1...5
1.0	150	150	140	50	10...25	33 010 16 1...5
2.0	150	150	195	50	10...25	33 010 21 1...5
3.0	150	150	255	50	10...25	33 010 27 1...5
4.0	150	150	310	50	10...25	33 010 33 1...5
5.0	150	180	335	50	10...25	33 010 45 1...5
6.0	150	180	380	60	10...25	33 010 54 1...5
4.0	200	200	270	70	10...25	33 010 39 1...5
5.0	200	200	315	70	10...25	33 010 48 1...5
6.0	200	200	350	70	10...25	33 010 57 1...5
10.0	200	200	480	70	16...25	33 010 66 1...5
15.0	200	200	640	70	20...25	33 010 75 1...5
20.0	200	200	800	70	20...25	33.010 84 1...5

An die Bestellnummer muss unbedingt die Porosität angefügt werden.

Korngrößen :

Por. 0 = 160 - 250 µm
Por. 1 = 100 - 160 µm
Por. 2 = 40 - 100 µm
Por. 3 = 16 - 40 µm
Por. 4= 10 - 16 µm
Por. 5= 1,0 - 1,6 µm

Bestellnummer Informationen:

Artikelnr + Por.+Venti + Auslauf

Beispiel: Filtergefäß DN 150, 3 Liter, Filter 16 - 40 µm (Por. 3), Ventil 16 mm, Auslauf KF 25
Artikelnummer:
33 010 27 3 V16 KF25

Doppelwandreaktionsgefäße mit flachem Boden

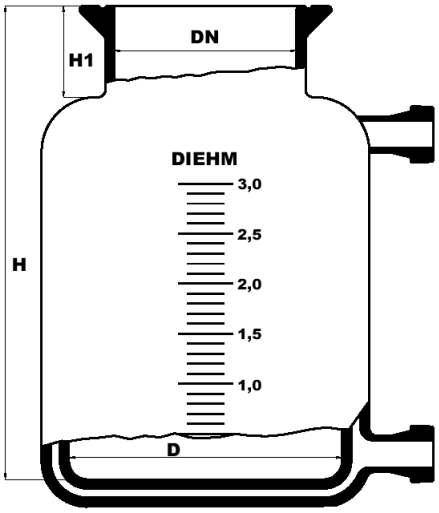

Diese Gefäße erhalten serienmäßig bis DN 200 einen Schott-Laborflansch mit Nut.
Ab DN 300 erhalten sie einen Techflansch Typ Schott.
Andere Flanschsorten sind jederzeit möglich.

Als Temperieranschlüsse können sowohl GL 18 Gewinderohre, als auch KF 15 oder KF 25 Planflansche angebracht werden.
Gefäße bis 5 Lit. GL 18...KF15
Gefäße 6 Lit. GL 18...KF25
Gefäße 10 - 50 Lit. KF 15...KF25

Die bauchige Form ist abhängig von Inhalt und Durchmesser. Dies lässt sich der Tabelle leicht entnehmen.

Inhalt Liter	DN mm	D mm	H mm	H1 mm	Best.Nr.
0,1	60	65	105	50	33 100 02 ...
0,25	60	65	150	50	33 100 04 ...
0,5	60	65	220	50	33 100 08 ...
0,25	100	100	115	50	33 100 06 ...
0,5	100	100	145	50	33 100 10 ...
1,0	100	100	210	50	33 100 13 ...
2,0	100	100	340	50	33 100 18 ...
3,0	100	150	275	50	33 100 24 ...
4,0	100	150	330	50	33 100 30 ...
50,0	100	400	595	100	33 100 96 ...
1,0	120	120	180	60	33 100 15 ...
2,0	120	120	270	60	33 100 19 ...
3,0	120	120	360	60	33 100 25 ...
4,0	120	180	300	60	33 100 35 ...
5,0	120	180	345	60	33 100 43 ...
6,0	120	190	360	60	33 100 52 ...
10,0	120	240	345	60	33 100 59 ...
1,0	150	150	140	50	33 100 16 ...
2,0	150	150	195	50	33 100 21 ...
3,0	150	150	255	50	33 100 27 ...
4,0	150	150	310	50	33 100 33 ...
5,0	150	180	335	50	33 100 45 ...
6,0	150	190	350	50	33 100 54 ...
10,0	150	240	335	50	33 100 63 ...
50,0	150	400	595	100	33 100 97 ...
4,0	200	200	270	70	33 100 39 ...
5,0	200	200	315	70	33 100 48 ...
6,0	200	200	350	70	33 100 57 ...
10,0	200	240	355	70	33 100 66 ...
15,0	200	240	465	70	33 100 75 ...
20,0	200	260	510	70	33 100 84 ...

Schlauchanschlüsse auf Seite 19 - 20

passende Dichtungen
F29225 15 für KF 15
F29225 25 für KF 25

Weiter Schlauchanschlüße auf Seite 19 - 20

Bestellnummer Informationen:
Die Bestellnummer wird durch den gewünschten Temperieranschluß ergänzt.
Beispiel:
Gefäß DN 150, 3 Liter, Temperieranschluß KF 15
Bestellnummer:
33 100 27 KF15

Doppelwandreaktionsgefäße mit flachem Boden und Bodenauslauf

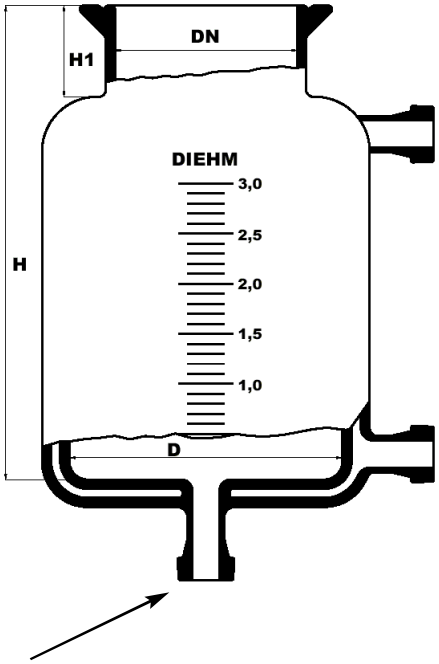

Diese Gefäße erhalten serienmäßig bis DN 200 einen Schott-Laborflansch mit Nut.
Ab DN 300 erhalten sie einen Techflansch Typ Schott.
Andere Flanschsorten sind jederzeit möglich.

Als Temperieranschlüsse können sowohl GL 18 Gewinderohre, als auch KF 15 oder KF 25 Planflansche angebracht werden.
Gefäße bis 5 Lit. GL 18...KF15
Gefäße 6 Lit. GL 18...KF25
Gefäße 10 - 50 Lit. KF 15...KF25

Die bauchige Form ist abhängig von Inhalt und Durchmesser. Dies lässt sich der Tabelle leicht entnehmen.

Bestellnummer Informationen:
Die Bestellnummer wird durch den gewünschten Temperieranschluß und Bodenauslass ergänzt.
Beispiel:
Gefäß DN 150, 3 Liter, Temperieranschluß KF 15, Bodenauslass GL 25

Bestellnummer:
33 105 27 KF15GL25

Dieser Gefässtyp hat einem Bodenflansch DN 15 Plan Typ Schott Tech.
Ohne Aufpreis sind jedoch auch Flansche DN 25, Gewinderhre, Kugelschliffe oder Flansche anderer Hersteller erhältlich.

Schlauchanschluß für Schlauch 12mm

18 840 1512

Schlauchanschluß für Metallschlauch M16x1

18 840 1516

Passende Dichtung

FEP ummantelter Silikon O-Ring
Bestellnr. F2922515

Weitere Schlauchverbindungen auf Seite 19 - 20

Inhalt Liter	DN mm	D mm	H mm	H1 mm	Best.Nr.
0,1	60	65	105	50	33 105 02 ...
0,25	60	65	150	50	33 105 04 ...
0,5	60	65	220	50	33 105 08 ...
0,25	105	105	115	50	33 105 06 ...
0,5	105	105	145	50	33 105 10 ...
1,0	105	105	210	50	33 105 13 ...
2,0	105	105	340	50	33 105 18 ...
3,0	105	150	275	50	33 105 24 ...
4,0	105	150	330	50	33 105 30 ...
50,0	105	400	595	105	33 105 96 ...
1,0	120	120	180	60	33 105 15 ...
2,0	120	120	270	60	33 105 19 ...
3,0	120	120	360	60	33 105 25 ...
4,0	120	180	300	60	33 105 35 ...
5,0	120	180	345	60	33 105 43 ...
6,0	120	190	360	60	33 105 52 ...
10,0	120	240	345	60	33 105 59 ...
1,0	150	150	140	50	33 105 16 ...
2,0	150	150	195	50	33 105 21 ...
3,0	150	150	255	50	33 105 27 ...
4,0	150	150	310	50	33 105 33 ...
5,0	150	180	335	50	33 105 45 ...
6,0	150	190	350	50	33 105 54 ...
10,0	150	240	335	50	33 105 63 ...
50,0	150	400	595	105	33 105 97 ...
4,0	200	200	270	70	33 105 39 ...
5,0	200	200	315	70	33 105 48 ...
6,0	200	200	350	70	33 105 57 ...
10,0	200	240	355	70	33 105 66 ...
15,0	200	240	465	70	33 105 75 ...
20,0	200	260	510	70	33 105 84 ...

Doppelwandreaktionsgefäße mit flachem Boden und Bodenauslauf

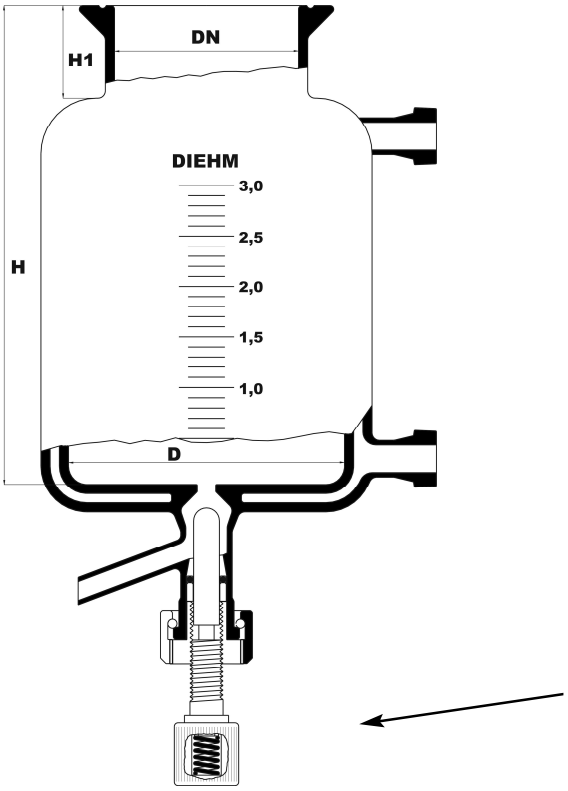

Diese Gefäße erhalten serienmäßig bis DN 200 einen Schott-Laborflansch mit Nut.
Ab DN 300 erhalten sie einen Techflansch Typ Schott.
Andere Flanschsorten sind jederzeit möglich.

Die Temperieranschlüsse sind serienmäßig DN 15 plan Typ Schott.
Alternativ können sie auch mit Gewinderohre GL18 und Kunststoffolive ohne Aufpreis geliefert werden.

Die Ventile sind serienmässig **federbelastet** und **absolut totvolumenfrei** ablaufend. Sie erfüllen damit die Forderungen der **GMP**. Der Flansch sorgt für eine hohe Bruchstabilität. Als Option sind 3 weitere Spindelvarianten erhältlich, z.B. mit Pt 100 Fühler. Alle Varianten sind auch mit pneumatischem Antrieb erhältlich.

Bestellnummer Informationen:
Die Bestellnummer wird durch den gewünschten Temperieranschluß und das Bodenventil ergänzt.
Beispiel:
Gefäß DN 150, 3 Liter, Temperieranschluß KF 15, Bodenventil 10 mm

Bestellnummer:
33 110 27 KF15 V10

Inhalt Liter	DN mm	D mm	H mm	H1 mm	Ventil mm	Best.Nr.
0,1	60	65	105	50	10	33 110 02 ...
0,25	60	65	150	50	10	33 110 04 ...
0,5	60	65	220	50	10	33 110 08 ...
0,25	100	100	115	50	10	33 110 06 ...
0,5	100	100	145	50	10	33 110 10 ...
1,0	100	100	210	50	10	33 110 13 ...
2,0	100	100	340	50	10	33 110 18 ...
3,0	100	150	275	50	10	33 110 24 ...
4,0	100	150	330	50	10	33 110 30 ...
1,0	120	120	180	60	10	33 110 15 ...
2,0	120	120	270	60	10	33 110 19 ...
3,0	120	120	360	60	10	33 110 25 ...
4,0	120	180	300	60	10	33 110 35 ...
5,0	120	180	345	60	10	33 110 43 ...
6,0	120	190	360	60	10	33 110 52 ...
10,0	120	240	345	60	16	33 110 59 ...
1,0	150	150	140	50	10	33 110 16 ...
2,0	150	150	195	50	10	33 110 21 ...
3,0	150	150	255	50	10	33 110 27 ...
4,0	150	150	310	50	10	33 110 33 ...
5,0	150	180	335	50	10	33 110 45 ...
6,0	150	190	350	50	10	33 110 54 ...
10,0	150	240	335	50	16	33 110 63 ...
4,0	200	200	270	70	10	33 110 39 ...
5,0	200	200	315	70	10	33 110 48 ...
6,0	200	200	350	70	10	33 110 57 ...
10,0	200	240	355	70	16	33 110 66 ...
15,0	200	240	465	70	20	33 110 75 ...

Die bauchige Form ist abhängig von Inhalt und Durchmesser. Dies lässt sich der Tabelle leicht entnehmen.

Schlauchanschluß für Schlauch 12mm

18 840 1512

Schlauchanschluß für Metallschlauch M16x1

18 840 1516

Passende Dichtung

FEP ummantelter Silikon O-Ring
Bestellnr. F2922515

Weitere Schlauchverbindungen auf Seite 19 - 20

Rundkolbenreaktor

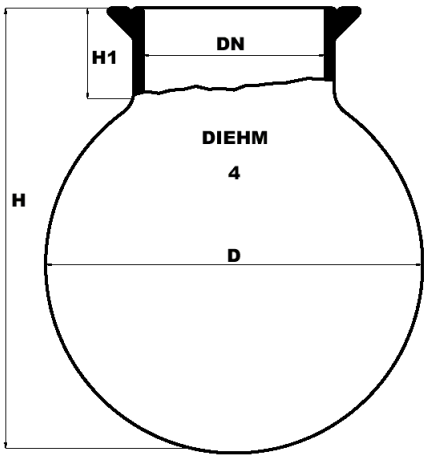

Diese Gefäße erhalten serienmäßig bis DN 200 einen Schott-Laborflansch mit Nut.
Ab DN 300 erhalten sie einen Techflansch Typ Schott.
Andere Flanschsorten sind jederzeit möglich.

Inhalt Liter	DN mm	D mm	H mm ca.	H1 mm	Best.Nr.
2	100	166	215	60	3300205
3	100	185	235	60	3300210
4	100	207	255	60	3300213
5	100	223	275	60	3300216
6	100	236	295	60	3300219
10	100	279	325	60	3300222
20	100	345	400	70	3300225
50	100	490	550	70	3300230
2	120	166	215	60	3300207
3	120	185	235	60	3300211
4	120	207	255	60	3300214
5	120	223	275	60	3300217
6	120	236	295	60	3300220
10	120	279	325	60	3300223
20	120	345	400	70	3300226
50	120	490	550	70	3300233
3	150	185	235	80	3300240
4	150	207	255	80	3300243
5	150	223	275	80	3300246
6	150	236	295	80	3300249
10	150	279	325	80	3300252
20	150	345	400	80	3300255
50	150	490	550	80	3300258
10	200	278	325	100	3300270
20	200	345	400	95	3300272
50	200	490	550	90	3300277
100	200	610	675	90	3300287
50	300	490	550	120	3300290
100	300	610	675	115	3300295
200	300	750	915	205	3300297

Rundkolbenreaktor mit Bodenflansch

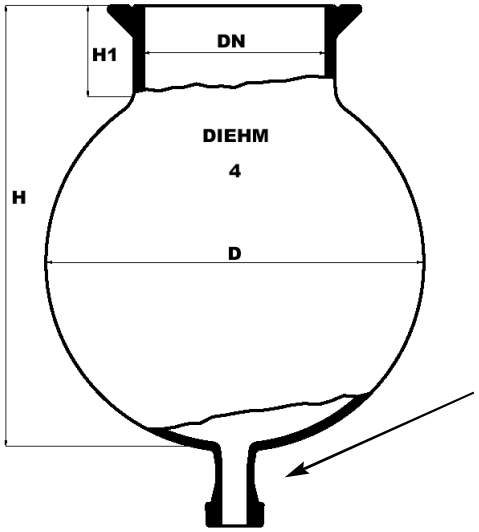

Diese Gefäße erhalten serienmäßig bis DN 200 einen Schott-Laborflansch mit Nut.
Ab DN 300 erhalten sie einen Techflansch Typ Schott.
Andere Flanschsorten sind jederzeit möglich.

Dieser Typ wird mit einem Bodenflansch DN 15 Plan Typ Schott Tech ausgestattet.
Ohne Aufpreis sind jedoch auch Flansche DN 25, Gewinderohre, Kugelschliffe oder Flansche anderer Hersteller erhältlich.
Für den Einsatz von Heizhauben kann der Flansch auch einen längeren Hals erhalten.

Bestellnummerinformationen:
Die Bestellnummer wird entsprechend mit
KF15; GL25; KS35... ergänzt.

Beispiel:
ein Reaktor DN 100 mit 1 Liter Inhalt und einem Auslaufflansch KF 15 hat die Bestellnummer
33 005 13 KF15

Inhalt Liter	DN mm	D mm	H mm ca.	H1 mm	Best.Nr.
2	100	166	215	60	33 005 05 GL18
3	100	185	235	60	33 005 10 GL18
4	100	207	255	60	33 005 13 GL18
5	100	223	275	60	33 005 16 GL18
6	100	236	295	60	33 005 19 GL18
2	120	166	215	60	33 005 07 GL18
3	120	185	235	60	33 005 11 GL18
4	120	207	255	60	33 005 14 GL18
5	120	223	275	60	33 005 17 GL18
6	120	236	295	60	33 005 20 GL18
3	150	185	235	80	33 005 40 GL18
4	150	207	255	80	33 005 43 GL18
5	150	223	275	80	33 005 46 GL18
6	150	236	295	80	33 005 49 GL18
2	100	166	215	60	33 005 05 KF15
3	100	185	235	60	33 005 10 KF15
4	100	207	255	60	33 005 13 KF15
5	100	223	275	60	33 005 16 KF15
6	100	236	295	60	33 005 19 KF15
2	120	166	215	60	33 005 07 KF15
3	120	185	235	60	33 005 11 KF15
4	120	207	255	60	33 005 14 KF15
5	120	223	275	60	33 005 17 KF15
6	120	236	295	60	33 005 20 KF15
3	150	185	235	80	33 005 40 KF15
4	150	207	255	80	33 005 43 KF15
5	150	223	275	80	33 005 46 KF15
6	150	236	295	80	33 005 49 KF15
10	150	279	325	70	33 005 52 KF15
10	200	279	325	70	33 005 70 KF15
20	200	345	400	70	33 005 73 KF25
50	200	490	550	120	33 005 77 KF25
100	200	610	675	105	33 005 87 KF25
50	300	490	550	120	33 005 90 KF25
100	300	610	675	115	33 005 95 KF25
200	300	750	915	205	33 005 97 KF25

Rundkolbenreaktor mit Bodenflansch

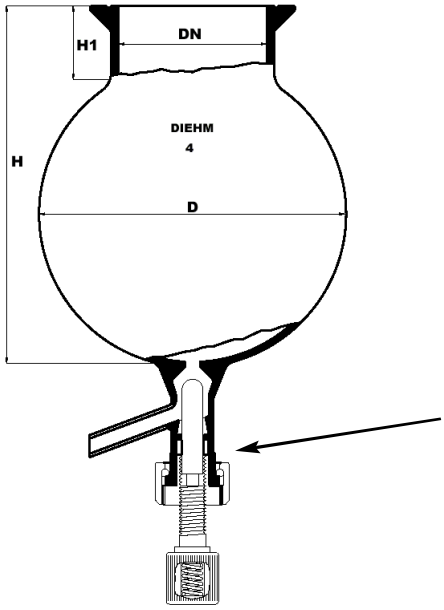

Diese Gefäße erhalten serienmäßig bis DN 200 einen Laborflansch mit Nut.
Ab DN 300 erhalten sie einen Bundflansch
Andere Flanschsorten sind jederzeit möglich.

Die Ventile sind serienmässig **federbelastet** und **absolut totvolumenfrei** ablaufend. Sie erfüllen damit die Forderungen der **GMP**. Der Flansch sorgt für eine hohe Bruchstabilität. Als Option sind 3 weitere Spindelvarianten erhältlich, z.B. mit Pt 100 Fühler.
Alle Varianten sind auch mit pneumatischem Antrieb erhältlich.

Bestellnummerinformati-onen:
Die Bestellnummern werden am Ende mit V10...V25 (für das Ventil) und eventuel GL 18...KF25 für den entsprechenden Auslauf ergänzt. Reaktoren mit einem einfachen Auslaufrohr erhalten nur die Ventilbezeichnung.

Beispiel:
Reaktor 1 Liter DN 100 mit Ventil 16 mm und Auslauf GL 25
Bestellnummer
33 006 13 V16 GL25

Inhalt Liter	DN mm	D mm ca.	H mm	H1 mm	Ventil mm	Best.Nr.
2	100	166	215	60	10	33 006 05 V10
3	100	185	235	60	10	33 006 10 V10
4	100	207	255	60	10	33 006 13 V10
5	100	223	275	60	10	33 006 16 V10
6	100	236	295	60	10	33 006 19 V10
10	100	279	325	60	16	33 006 22 V16
20	100	345	400	70	20	33 006 25 V20
50	100	490	550	70	25	33 006 30 V25
2	120	166	215	60	10	33 006 07 V10
3	120	185	235	60	10	33 006 11 V10
4	120	207	255	60	10	33 006 14 V10
5	120	223	275	60	10	33 006 17 V10
6	120	236	290	60	10	33 006 20 V10
10	120	279	325	65	16	33 006 23 V16
20	120	345	400	75	20	33 006 26 V20
50	120	490	550	70	25	33 006 33 V25
3	150	185	235	80	10	33 006 40 V10
4	150	207	255	80	10	33 006 43 V10
5	150	223	275	80	10	33 006 46 V10
6	150	236	290	80	10	33 006 49 V10
10	150	279	325	75	16	33 006 52 V16
20	150	345	400	85	20	33 006 55 V20
50	150	490	550	80	25	33 006 61 V25
10	200	279	325	100	16	33 006 70 V16
20	200	345	400	95	20	33 006 73 V20
50	200	490	550	90	25	33 006 77 V25
100	200	610	675	90	25	33 006 87 V25
50	200	490	550	120	25	33 006 90 V25
100	300	610	675	115	25	33 006 95 V25
200	300	750	915	205	25	33 006 97 V25

Rundkolbenreaktor

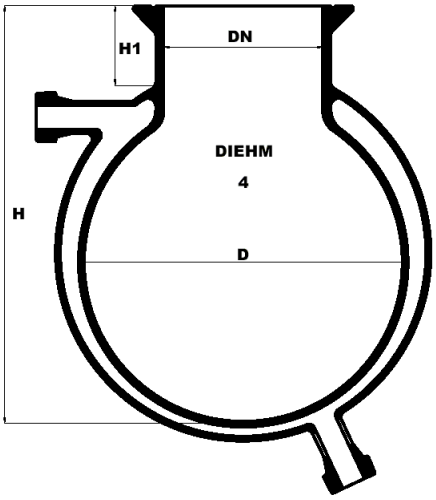

Diese Gefäße erhalten serienmäßig bis DN 200 einen Schott-Laborflansch mit Nut.
Ab DN 300 erhalten sie einen Techflansch Typ Schott.
Andere Flanschsorten sind jederzeit möglich.

Die Temperieranschlüsse sind serienmäßig DN 15 plan Typ Schott.
Alternativ können sie auch mit Gewinderohre GL18 und Kunststoffolive ohne Aufpreis geliefert werden.

Bestellnummer Informationen:
Die Bestellnummer wird durch den gewünschten Temperieranschluß ergänzt.

Beispiel:
Gefäß DN 150, 3 Liter, Temperieranschluß KF 15
Bestellnummer:
33 104 27 KF15

Inhalt Liter	DN mm	D mm	H mm ca.	H1 mm	Best.Nr.
2	100	166	235	60	33 104 05 ...
3	100	185	255	60	33 104 10 ...
4	100	207	275	60	33 104 13 ...
5	100	223	295	60	33 104 16 ...
6	100	236	315	60	33 104 19 ...
2	120	166	235	60	33 104 07 ...
3	120	185	255	60	33 104 11 ...
4	120	207	275	60	33 104 14 ...
5	120	223	295	60	33 104 17 ...
6	120	236	315	60	33 104 20 ...
3	150	185	255	80	33 104 40 ...
4	150	207	275	80	33 104 43 ...
5	150	223	295	80	33 104 46 ...
6	150	236	315	80	33 104 49 ...
10	150	279	345	50	33 104 52 ...
10	200	279	345	70	33 104 70 ...
20	200	345	420	70	33 104 73 ...
50	200	510	580	70	33 104 76 ...
50	300	510	580	100	33 104 90 ...
100	300	610	710	100	33 104 98 ...

Schlauchanschluß für Schlauch 12mm

18 840 1512

Schlauchanschluß für Metallschlauch M16x1

18 840 1516

Passende Dichtung

FEP ummantelter Silikon O-Ring
Bestellnr. F2922515

Rundkolbenreaktor
mit Bodenauslauf

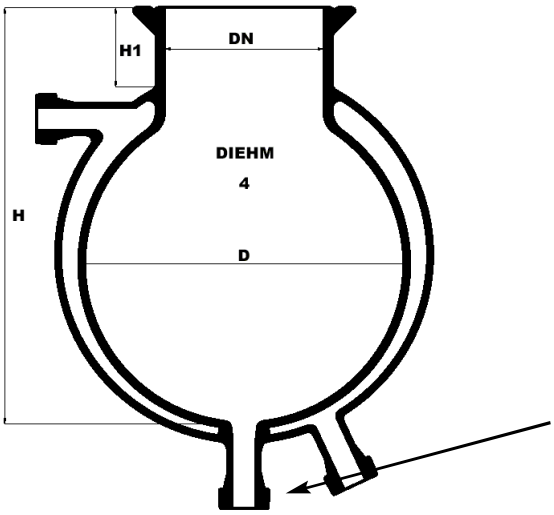

Diese Gefäße erhalten serienmäßig bis DN 200 einen Schott-Laborflansch mit Nut.
Ab DN 300 erhalten sie einen Techflansch Typ Schott.
Andere Flanschsorten sind jederzeit möglich.

Die Temperieranschlüsse sind serienmäßig DN 15 plan Typ Schott.
Alternativ können sie auch mit Gewinderohre GL18 und Kunststoffolive ohne Aufpreis geliefert werden.

Dieser Typ wird mit einem Bodenflansch DN 15 Plan Typ Schott Tech ausgestattet.
Ohne Aufpreis sind jedoch auch Flansche DN 25, Gewinderohre, Kugelschliffe oder Flansche anderer Hersteller erhältlich.
Für den Einsatz von Heizhauben kann der Flansch auch einen längeren Hals erhalten.

Bestellnummer Informationen:
Die Bestellnummer wird durch den gewünschten Temperieranschluß und Bodenauslass ergänzt.
Beispiel:
Gefäß DN 150, 3 Liter, Temperieranschluß KF 15, Bodenauslass GL 25

Bestellnummer:
33 107 27 KF15GL25

Inhalt Liter	DN mm	D mm	H mm ca.	H1 mm	Best.Nr.
2	100	166	225	60	33 107 05 ...
3	100	185	235	60	33 107 10 ...
4	100	207	270	60	33 107 13 ...
5	100	223	275	60	33 107 16 ...
6	100	236	285	60	33 107 19 ...
2	120	166	225	60	33 107 07 ...
3	120	185	245	60	33 107 11 ...
4	120	207	270	60	33 107 14 ...
5	120	223	285	60	33 107 17 ...
6	120	236	300	60	33 107 20 ...
3	150	185	230	80	33 107 40 ...
4	150	207	255	80	33 107 43 ...
5	150	223	280	80	33 107 46 ...
6	150	236	295	80	33 107 49 ...
10	150	279	325	50	33 107 52 ...
10	200	279	350	70	33 107 70 ...
20	200	345	415	70	33 107 73 ...
50	200	510	580	70	33 107 76 ...
50	300	510	610	100	33 107 90 ...
100	300	610	710	100	33 107 98 ...

Schlauchanschluß für Schlauch 12mm

18 840 1512

Schlauchanschluß für Metallschlauch M16x1

18 840 1516

Passende Dichtung

FEP ummantelter Silikon O-Ring
Bestellnr. F2922515

Weitere Schlachanschlüße auf Seite 19- 20

Rundkolbenreaktor
mit Bodenventil

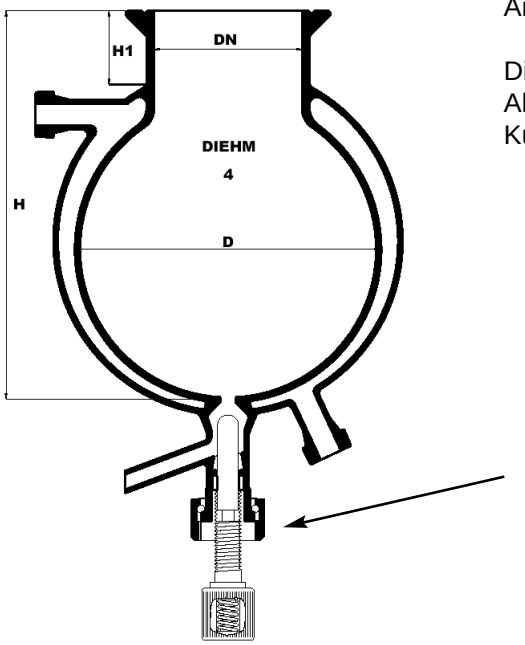

Diese Gefäße erhalten serienmäßig bis DN 200 einen Schott-Laborflansch mit Nut.
Ab DN 300 erhalten sie einen Techflansch Typ Schott.
Andere Flanschsorten sind jederzeit möglich.

Die Temperieranschlüsse sind serienmäßig DN 15 plan Typ Schott. Alternativ können sie auch mit Gewinderohre GL18 und Kunststoffolive ohne Aufpreis geliefert werden.

Die Ventile sind serienmässig **federbelastet** und **absolut totvolumenfrei** ablaufend. Sie erfüllen damit die Forderungen der **GMP**. Der Flansch sorgt für eine hohe Bruchstabilität. Als Option sind 3 weitere Spindelvarianten erhältlich, z.B. mit Pt 100 Fühler. Alle Varianten sind auch mit pneumatischem Antrieb erhältlich.

Bestellnummer Informationen:
Die Bestellnummer wird durch den gewünschten Temperieranschluß und das Bodenventil ergänzt.
Beispiel:
Gefäß DN 150, 3 Liter, Temperieranschluß KF 15, Bodenventil 10 mm

Bestellnummer:
33 113 27 KF15 V10

Inhalt Liter	DN mm	D mm ca.	H mm	H1 mm	Ventil mm	Best.Nr.
2	100	166	225	60	10	33 113 05 ...
3	100	185	235	60	10	33 113 10 ...
4	100	207	270	60	10	33 113 13 ...
5	100	223	275	60	10	33 113 16 ...
6	100	236	285	60	10	33 113 19 ...
2	120	166	225	60	10	33 113 07 ...
3	120	185	245	60	10	33 113 11 ...
4	120	207	270	60	10	33 113 14 ...
5	120	223	285	60	10	33 113 17 ...
6	120	236	300	60	10	33 113 20 ...
3	150	185	230	80	10	33 113 40 ...
4	150	207	255	80	10	33 113 43 ...
5	150	223	280	80	10	33 113 46 ...
6	150	236	295	80	10	33 113 49 ...
10	150	279	325	50	16	33 113 52 ...
10	200	279	350	70	16	33 113 70 ...
20	200	345	415	70	20	33 113 73 ...
50	200	510	580	70	25	33 113 76 ...
50	300	510	610	100	25	33 113 90 ...
100	300	610	710	100	25	33 113 98 ...

Schlauchanschluß für Schlauch 12mm

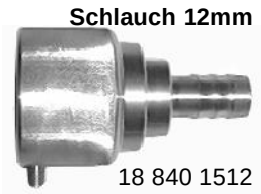

18 840 1512

Schlauchanschluß für Metallschlauch M16x1

18 840 1516

Passende Dichtung

FEP ummantelter Silikon O-Ring
Bestellnr. F2922515

Weiter Schlaucnanschlüße auf Seite 19 - 20

Rundbodenreaktionsgefäß

Diese Gefäße erhalten serienmäßig bis DN 200 einen Schott-Laborflansch mit Nut.
Ab DN 300 erhalten sie einen Techflansch Typ Schott.
Andere Flanschsorten sind jederzeit möglich.

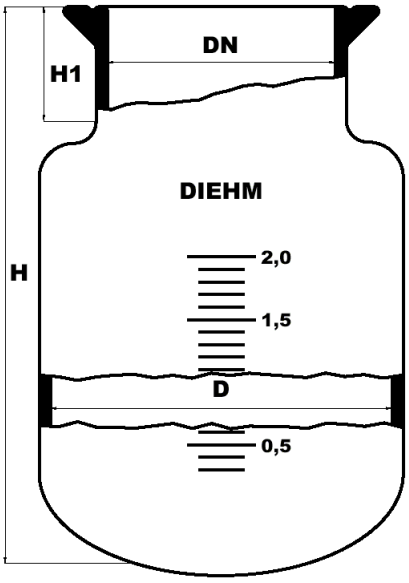

Inhalt Liter	DN mm	D mm	H mm	H1 mm	Best.Nr.
0,1	60	65	110	50	33 001 02
0,25	60	65	160	50	33 001 04
0,5	60	65	230	50	33 001 08
0,25	100	100	130	50	33 001 06
0,5	100	100	170	50	33 001 10
1,0	100	100	230	50	33 001 13
2,0	100	150	245	50	33 001 18
3,0	100	150	300	50	33 001 24
4,0	100	150	360	50	33 001 30
1,0	120	120	200	60	33 001 15
2,0	120	120	290	60	33 001 19
3,0	120	150	300	60	33 001 25
4,0	120	150	370	60	33 001 35
5,0	120	180	330	60	33 001 43
6,0	120	180	360	60	33 001 52
10,0	120	240	370	60	33 001 61
2,0	150	150	220	50	33 001 21
3,0	150	150	280	50	33 001 27
4,0	150	150	335	50	33 001 36
5,0	150	150	395	50	33 001 42
5,0	150	180	330	50	33 001 45
6,0	150	180	370	50	33 001 53
6,0	150	200	340	50	33 001 54
10,0	150	240	350	50	33 001 64
15,0	150	260	460	50	33 001 72
20,0	150	260	535	50	33 001 81
4,0	200	200	270	70	33 001 39
5,0	200	200	310	70	33 001 48
6,0	200	200	340	70	33 001 57
10,0	200	200	470	70	33 001 66
10,0	200	240	390	70	33 001 70
10,0	200	260	350	70	33 001 71
15,0	200	260	460	70	33 001 78
20,0	200	260	550	70	33 001 87
30,0	200	300	610	70	33 001 89
20	300	300	500	100	33 001 86
25	300	300	550	100	33 001 95
30	300	300	610	100	33 001 96
50	300	300	870	100	33 001 98
50	300	340	760	100	33 001 99
50	300	375	610	100	33 001 052
50	400	400	550	110	33 001 050
80	400	400	800	110	33 001 080
100	400	460	800	110	33 001 100
150	450	460	1100	110	33 001 152
200	400	443	1590	110	33 001 200
200	450	443	1590	110	33 001 201

Rundbodenreaktionsgefäß mit Bodenflansch

Diese Gefäße erhalten serienmäßig bis DN 200 einen Schott-Laborflansch mit Nut.
Ab DN 300 erhalten sie einen Techflansch Typ Schott.
Andere Flanschsorten sind jederzeit möglich.

Inhalt Liter	DN mm	D mm	H mm	H1 mm		Best.Nr.
0,1	60	65	110	50	KF15/3	33 003 02 KF15
0,25	60	65	160	50	KF15/3	33 003 04 KF15
0,5	60	65	230	50	KF15/3	33 003 08 KF15
0,25	100	100	130	50	KF15/3	33 003 06 KF15
0,5	100	100	170	50	KF15/3	33 003 10 KF15
1,0	100	100	230	50	KF15/3	33 003 13 KF15
2,0	100	150	245	50	KF15/3	33 003 18 KF15
3,0	100	150	300	50	KF15/3	33 003 24 KF15
4,0	100	150	360	50	KF15/3	33 003 30 KF15
1,0	120	120	200	60	KF15/3	33 003 15 KF15
2,0	120	120	290	60	KF15/3	33 003 19 KF15
3,0	120	150	300	60	KF15/3	33 003 25 KF15
4,0	120	150	370	60	KF15/3	33 003 35 KF15
5,0	120	180	330	60	KF15/3	33 003 43 KF15
6,0	120	180	360	60	KF15/3	33 003 52 KF15
10,0	120	240	370	60	KF15/3	33 003 61 KF15
2,0	150	150	220	50	KF15/3	33 003 21 KF15
3,0	150	150	280	50	KF15/3	33 003 27 KF15
4,0	150	150	335	50	KF15/3	33 003 36 KF15
5,0	150	150	395	50	KF15/3	33 003 42 KF15
5,0	150	180	330	50	KF15/3	33 003 45 KF15
6,0	150	180	370	50	KF15/3	33 003 53 KF15
6,0	150	200	340	50	KF15/3	33 003 54 KF15
10,0	150	240	350	50	KF15/3	33 003 64 KF15
15,0	150	260	460	50	KF15/3	33 003 72 KF15
20,0	150	260	535	50	KF15/3	33 003 81 KF15
4,0	200	200	270	70	KF15/3	33 003 39 KF15
5,0	200	200	310	70	KF15/3	33 003 48 KF15
6,0	200	200	340	70	KF15/3	33 003 57 KF15
10,0	200	200	470	70	KF15/3	33 003 66 KF15
10,0	200	240	390	70	KF15/3	33 003 70 KF15
10,0	200	260	350	70	KF15/3	33 003 71 KF15
15,0	200	260	460	70	KF15/3	33 003 78 KF15
20,0	200	260	550	70	KF15/3	33 003 87 KF15
30,0	200	300	610	70	KF15/3	33 003 89 KF15
20	300	300	500	100	KF15/3	33 003 86 KF15
25	300	300	550	100	KF25/3	33 003 95 KF25
30	300	300	610	100	KF25/3	33 003 96 KF25
50	300	300	870	100	KF25/3	33 003 98 KF25
50	300	340	760	100	KF25/3	33 003 99 KF25
50	300	375	610	100	KF25/3	33 003 052 KF25
50	400	400	550	110	KF25/3	33 003 050 KF25
80	400	400	800	110	KF25/3	33 003 080 KF25
100	400	460	800	110	KF25/3	33 003 100 KF25
100	450	460	800	110	KF25/3	33 003 102 KF25
150	450	460	1100	110	KF25/3	33 003 152 KF25
200	400	443	1590	110	KF25/3	33 003 200
KF25/3						
200	450	443	1590	110	KF25/3	33 003 201
KF25/3						

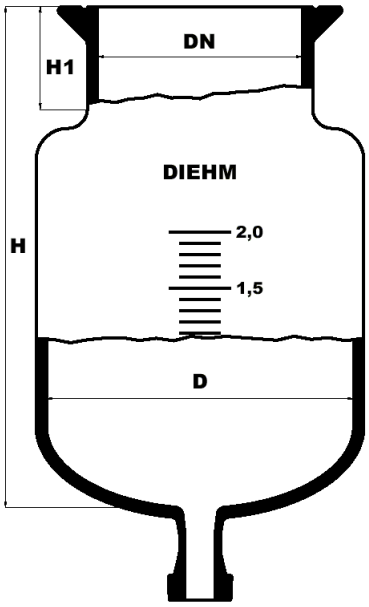

Dieser Typ wird mit einem planen Bodenflansch Typ Schott ausgestattet.
Es sind jedoch auch andere Flansche, Gewinderohre, Kugelschliffe erhältlich.
Für den Einsatz von Heizhauben kann der Bodenauslaß auch einen verlängerten Hals erhalten.

Bestellnummerinformationen:
Abhängig vom benötigten Bodenauslaß ist das Ende der Artikelnummer zu ändern.

GL18 für ein Schraubgewinde GL 18,
GL25 für ein Schraubgewinde GL 25,
GL32 für ein Schraubgewinde GL 32,
KS19 für einen Kugelschliff KS 19,
KS29 für einen Kugelschliff KS 29,
KS35 für einen Kugelschliff KS 35,
KF15 für einen Planflansch KF 15/3
KF25 für einen Planflansch KF 25/3

Beispiel:
ein Reaktor DN 150 mit 10 Liter Inhalt und einem Auslaufflansch KF 25/3 hat die **Artikelnummer**
33 003 64 KF25

Rundbodenreaktionsgefäß mit Bodenventil

Diese Gefäße erhalten serienmäßig bis DN 200 einen Schott-Laborflansch mit Nut.
Ab DN 300 erhalten sie einen Techflansch Typ Schott.
Andere Flanschsorten sind jederzeit möglich.

Inhalt Liter	DN mm	D mm	H mm	H1 mm	Ventil mm min.	Best.Nr.
0,1	60	65	110	50	10 mm	33 004 02 V10
0,25	60	65	160	50	10 mm	33 004 04 V10
0,5	60	65	230	50	10 mm	33 004 08 V10
0,25	100	100	130	50	10 mm	33 004 06 V10
0,5	100	100	170	50	10 mm	33 004 10 V10
1,0	100	100	230	50	10 mm	33 004 13 V10
2,0	100	150	245	50	10 mm	33 004 18 V10
3,0	100	150	300	50	10 mm	33 004 24 V10
4,0	100	150	360	50	10 mm	33 004 30 V10
0,5	120	120	155	60	10 mm	33 004 11 V10
1,0	120	120	200	60	10 mm	33 004 15 V10
2,0	120	120	290	60	10 mm	33 004 19 V10
3,0	120	150	300	60	10 mm	33 004 25 V10
4,0	120	150	370	60	10 mm	33 004 35 V10
5,0	120	180	330	60	10 mm	33 004 43 V10
6,0	120	180	360	60	10 mm	33 004 52 V10
10,0	120	240	370	60	16 mm	33 004 61 V10
2,0	150	150	220	50	10 mm	33 004 21 V10
3,0	150	150	280	50	10 mm	33 004 27 V10
4,0	150	150	335	50	10 mm	33 004 36 V10
5,0	150	150	395	50	10 mm	33 004 42 V10
5,0	150	180	330	50	10 mm	33 004 45 V10
6,0	150	180	370	50	10 mm	33 004 53 V10
6,0	150	200	340	50	10 mm	33 004 54 V10
10,0	150	240	350	50	16 mm	33 004 64 V16
15,0	150	260	460	50	20 mm	33 004 72 V20
20,0	150	260	535	50	20 mm	33 004 81 V20
4,0	200	200	270	70	10 mm	33 004 39 V10
5,0	200	200	310	70	10 mm	33 004 48 V10
6,0	200	200	340	70	10 mm	33 004 57 V10
10,0	200	200	470	70	16 mm	33 004 66 V16
10,0	200	240	390	70	16 mm	33 004 70 V16
10,0	200	260	350	70	16 mm	33 004 71 V16
15,0	200	260	460	70	20 mm	33 004 78 V20
20,0	200	260	550	70	20 mm	33 004 87 V20
30,0	200	300	610	70	20 mm	33 004 89 V20
20	300	300	500	100	20 mm	33 004 86 V20
25	300	300	550	100	25 mm	33 004 95 V25
30	300	300	610	100	25 mm	33 004 96 V25
50	300	300	870	100	25 mm	33 004 98 V25
50	300	340	760	100	25 mm	33 004 99 V25
50	300	375	610	100	25 mm	33 004 052 V25
50	400	400	550	110	25 mm	33 004 050 V25
80	400	400	800	110	25 mm	33 004 080 V25
100	400	460	800	110	25 mm	33 004 100 V25
100	400	460	800	110	50 mm	33 004 101 V25
100	450	460	800	110	25 mm	33 004 102 V25
100	450	460	800	110	50 mm	33 004 103 V25
150	450	460	1100	110	25 mm	33 004 152 V25
200	400	443	1590	110	25 mm	33 004 200 V25
200	450	443	1590	110	25 mm	33 004 201 V25

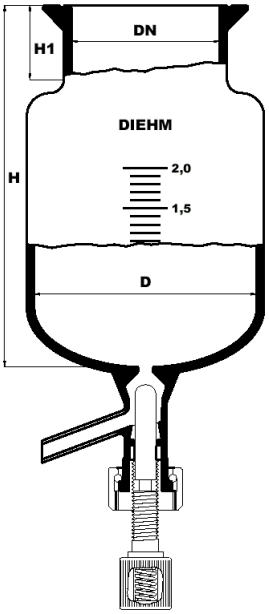

Neu

Die Ventile sind serienmässig **federbelastet** und **absolut tot-volumenfrei** ablaufend. Sie erfüllen damit die Forderungen der **GMP**. Der Flansch sorgt für eine hohe Bruchstabilität. Als Option sind 3 weitere Spindelvarianten erhältlich, z.B. mit Pt 100 Fühler Siehe Seite 55 - 57. Alle Varianten sind auch mit pneumatischem Antrieb erhältlich.

Bestellnummerinformati-onen:
Die Bestellnummern werden am Ende mit V10...V25 (für das Ventil) und eventuel GL 18...KF25 für den entsprechenden Auslauf ergänzt. Standardmäßig sind die Ventile wie folgt ausgestattet:
10 mm - GL 18,
16 mm - KF 15/3
20 mm - KF 20/3
25 mm - KF 25/3
50 mm - KF 50/3
Die angegebene Ventilgröße ist die mindestgröße, größere Ventile sind möglich.

Beispiel:
Reaktor 1 Liter DN 100 mit Ventil 16 mm und Auslauf GL 25
Bestellnummer
33 004 13 V16 GL25

Rundbodenreaktionsgefäß mit Bodenflansch

Diese Gefäße erhalten serienmäßig bis DN 200 einen Schott-Laborflansch mit Nut.
Ab DN 300 erhalten sie einen Techflansch Typ Schott.
Andere Flanschsorten sind jederzeit möglich.

Dieser Typ wird mit einem Bodenflansch DN 15 Plan Typ Schott ausgestattet.
Ohne Aufpreis sind jedoch auch Flansche DN 25, Gewinderohre, Kugelschliffe oder Flansche anderer Hersteller erhältlich.
Für den Einsatz von Heizhauben kann der Flansch auch einen verlängerten Hals erhalten.

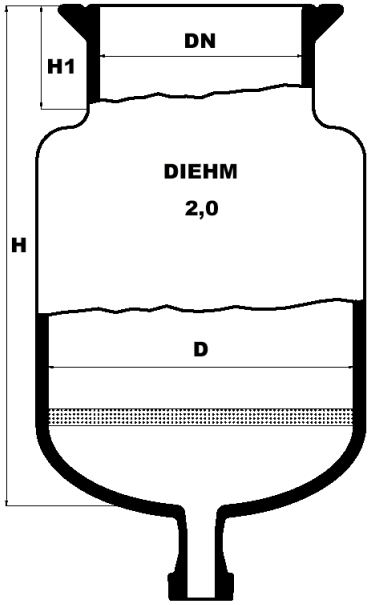

Inhalt Liter	DN mm	D mm	H mm	H1 mm	Best.Nr.
0,1	60	65	110	50	33 011 02 ...
0,25	60	65	160	50	33 011 04 ...
0,5	60	65	230	50	33 011 08 ...
0,25	100	100	130	50	33 011 06 ...
0,5	100	100	170	50	33 011 10 ...
1,0	100	100	230	50	33 011 13 ...
2,0	100	150	245	50	33 011 18 ...
3,0	100	150	300	50	33 011 24 ...
4,0	100	150	360	50	33 011 30 ...
1,0	120	120	200	60	33 011 15 ...
2,0	120	120	290	60	33 011 19 ...
3,0	120	150	310	60	33 011 25 ...
4,0	120	150	370	60	33 011 35 ...
5,0	120	180	340	60	33 011 43 ...
6,0	120	180	380	60	33 011 52 ...
2,0	150	150	220	50	33 011 21 ...
3,0	150	150	280	50	33 011 27 ...
4,0	150	150	335	50	33 011 36 ...
5,0	150	180	330	50	33 011 45 ...
6,0	150	180	370	50	33 011 53 ...
10,0	150	200	470	50	33 011 62 ...
4,0	200	200	270	70	33 011 39 ...
5,0	200	200	310	70	33 011 48 ...
6,0	200	200	345	70	33 011 57 ...
10,0	200	200	470	70	33 011 66 ...
15,0	200	200	630	70	33 011 75 ...
20,0	200	200	790	70	33 011 84 ...

An die Bestellnummer muss unbedingt die Porosität angefügt werden.

Korngrößen :

Por. 0 = 160 - 250 µm
Por. 1 = 100 - 160 µm
Por. 2 = 40 - 100 µm
Por. 3 = 16 - 40 µm
Por. 4= 10 - 16 µm
Por. 5= 1,0 - 1,6 µm

Bestellnummer Informationen
Artikelnr + Por. + Auslauf

Beispiel: Filtergefäß DN 150, 3 Liter, Filter 16 - 40 µm (Por. 3), Auslauf KF 25
Artikelnummer:
33 011 27 3 KF25

Rundbodenreaktionsgefäß mit Bodenventil und eingeschmolzener Filterplatte

Diese Gefäße erhalten serienmäßig bis DN 200 einen Schott-Laborflansch mit Nut.
Ab DN 300 erhalten sie einen Techflansch Typ Schott.
Andere Flanschsorten sind jederzeit möglich.

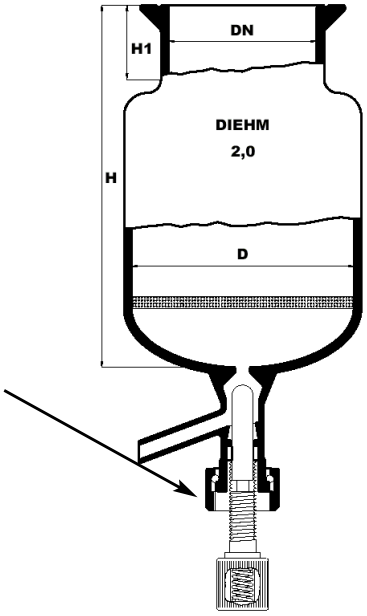

Neu

Die Ventile sind serienmässig **federbelastet** und **absolut tot-volumenfrei** ablaufend. Sie erfüllen damit die Forderungen der **GMP**. Der Flansch sorgt für eine hohe Bruchstabilität. Als Option sind 3 weitere Spindelvarianten erhältlich, z.B. mit Pt 100 Fühler. Alle Varianten sind auch mit pneumatischem Antrieb erhältlich.

Inhalt Liter	DN mm	D mm	H mm	H1 mm	Ventil mm	Best.Nr.
0,1	60	65	110	50	10	33 012 02 ...
0,25	60	65	160	50	10	33 012 04 ...
0,5	60	65	230	50	10	33 012 08 ...
0,25	100	100	130	50	10	33 012 06 ...
0,5	100	100	170	50	10	33 012 10 ...
1,0	100	100	230	50	10	33 012 13 ...
2,0	100	150	245	50	10	33 012 18 ...
3,0	100	150	300	50	10	33 012 24 ...
4,0	100	150	360	50	10	33 012 30 ...
1,0	120	120	200	60	10	33 012 15 ...
2,0	120	120	290	60	10	33 012 19 ...
3,0	120	150	310	60	10	33 012 25 ...
4,0	120	150	370	60	10	33 012 35 ...
5,0	120	180	340	60	10	33 012 43 ...
6,0	120	180	380	60	10	33 012 52 ...
2,0	150	150	220	50	10	33 012 21 ...
3,0	150	150	280	50	10	33 012 27 ...
4,0	150	150	335	50	10	33 012 36 ...
5,0	150	180	330	50	10	33 012 45 ...
6,0	150	180	370	50	10	33 012 53 ...
10,0	150	200	470	50	16	33 012 62 ...
4,0	200	200	270	70	10	33 012 39 ...
5,0	200	200	310	70	10	33 012 48 ...
6,0	200	200	345	70	10	33 012 57 ...
10,0	200	200	470	70	16	33 012 66 ...
15,0	200	200	630	70	16	33 012 75 ...
20,0	200	200	790	70	16	33 012 84 ...

An die Bestellnummer muß unbedingt die Porosität angefügt werden.

Korngrößen :

Por. 0 = 160 - 250 µm
Por. 1 = 100 - 160 µm
Por. 2 = 40 - 100 µm
Por. 3 = 16 - 40 µm
Por. 4= 10 - 16 µm
Por. 5= 1,0 - 1,6 µm

Bestellnummer Informationen:

Artikelnr + Por.+Venti + Auslauf

Beispiel: Filtergefäß DN 150, 3 Liter, Filter 16 - 40 µm (Por. 3), Ventil 16 mm, Auslauf KF 25
Artikelnummer:
33 012 27 3 V16 KF25

Doppelwandreaktionsgefäß mit flachem Außenboden

Diese Gefäße erhalten serienmäßig bis DN 200 einen Schott-Laborflansch mit Nut.
Ab DN 300 erhalten sie einen Techflansch Typ Schott.
Andere Flanschsorten sind jederzeit möglich.

Die Temperieranschlüsse sind serienmäßig DN 15 plan Typ Schott.
Alternativ können sie auch mit Gewinderohre GL18 und Kunststoffolive ohne Aufpreis geliefert werden.

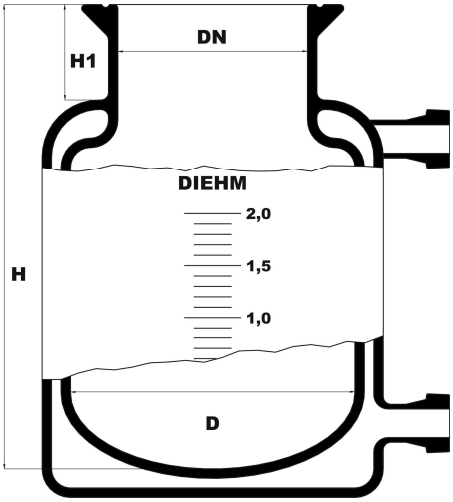

Inhalt Liter	DN mm	D mm	H mm	H1 mm	Best.Nr.
0,1	60	65	110	50	33 102 02 ...
0,25	60	65	160	50	33 102 04 ...
0,5	60	65	230	50	33 102 08 ...
0,25	100	100	130	50	33 102 06 ...
0,5	100	100	170	50	33 102 10 ...
1,0	100	100	230	50	33 102 13 ...
2,0	100	150	245	50	33 102 18 ...
3,0	100	150	300	50	33 102 24 ...
4,0	100	150	360	50	33 102 30 ...
1,0	120	120	200	60	33 102 15 ...
2,0	120	120	290	60	33 102 19 ...
3,0	120	150	310	60	33 102 25 ...
4,0	120	150	370	60	33 102 35 ...
5,0	120	180	340	60	33 102 43 ...
6,0	120	180	380	60	33 102 52 ...
10,0	120	240	390	60	33 102 61 ...
2,0	150	150	220	50	33 102 21 ...
3,0	150	150	280	50	33 102 27 ...
4,0	150	150	335	50	33 102 36 ...
5,0	150	180	330	50	33 102 45 ...
6,0	150	180	370	50	33 102 53 ...
10,0	150	240	370	50	33 102 64 ...
15,0	150	240	490	50	33 102 72 ...
20,0	150	260	535	50	33 102 81 ...
4,0	200	200	270	70	33 102 39 ...
5,0	200	200	310	70	33 102 48 ...
6,0	200	200	345	70	33 102 57 ...
10,0	200	200	470	70	33 102 66 ...
10,0	200	240	390	70	33 102 70 ...
10,0	200	260	350	70	33 102 71 ...
15,0	200	260	460	70	33 102 78 ...
20,0	200	260	550	70	33 102 87 ...
30,0	200	300	610	70	33 102 89 ...
20	300	300	500	100	33 102 86 ...
25	300	300	550	100	33 102 95 ...
30	300	300	610	100	33 102 96 ...
50	300	340	760	100	33 102 99 ...
50	300	375	610	100	33 102 052 ...
50	400	400	550	100	33 102 050 ...
100	400	460	800	100	33 102 100 ...
100	450	460	800	100	33 102 102 ...

Bestellnummer Informationen:
Die Bestellnummer wird durch den gewünschten Temperieranschluß ergänzt.
Beispiel:
Gefäß DN 150, 3 Liter, Temperieranschluß KF 15
Bestellnummer:
33 102 27 KF15

Schlauchanschluß für Schlauch 12mm

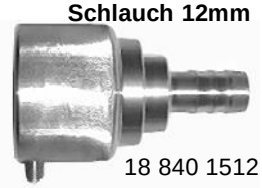

18 840 1512

Schlauchanschluß für Metallschlauch M16x1

18 840 1516

Passende Dichtung

FEP ummantelter Silikon O-Ring
Bestellnr. F2922515

Weiter Schlauchanschlüße auf Seite 19 - 20

Doppelwandreaktionsgefäß mit Klöpperboden

Diese Gefäße erhalten serienmäßig bis DN 200 einen Schott-Laborflansch mit Nut.
Ab DN 300 erhalten sie einen Techflansch Typ Schott.
Andere Flanschsorten sind jederzeit möglich.

Die Temperieranschlüsse sind serienmäßig DN 15 plan Typ Schott.
Alternativ können sie auch mit Gewinderohre GL18 und Kunststoffolive ohne Aufpreis geliefert werden.

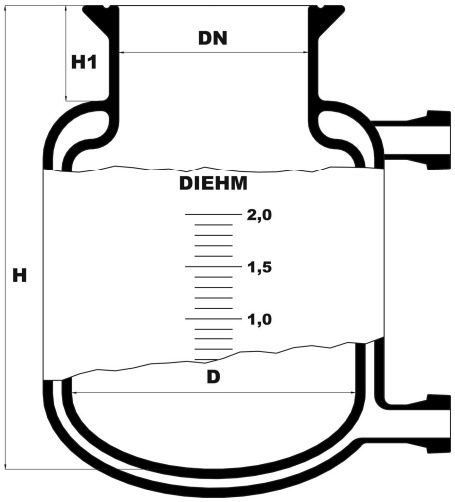

Inhalt Liter	DN mm	D mm	H mm	H1 mm	Best.Nr.
0,1	60	65	110	50	33 103 02 ...
0,25	60	65	160	50	33 103 04 ...
0,5	60	65	230	50	33 103 08 ...
0,25	100	100	130	50	33 103 06 ...
0,5	100	100	170	50	33 103 10 ...
1,0	100	100	230	50	33 103 13 ...
2,0	100	150	245	50	33 103 18 ...
3,0	100	150	300	50	33 103 24 ...
4,0	100	150	360	50	33 103 30 ...
1,0	120	120	190	50	33 103 15 ...
2,0	120	120	280	50	33 103 19 ...
3,0	120	150	290	50	33 103 25 ...
4,0	120	150	360	50	33 103 35 ...
5,0	120	180	330	50	33 103 43 ...
6,0	120	180	370	50	33 103 52 ...
10,0	120	240	380	50	33 103 61 ...
2,0	150	150	220	50	33 103 21 ...
3,0	150	150	280	50	33 103 27 ...
4,0	150	150	335	50	33 103 36 ...
5,0	150	180	330	50	33 103 45 ...
6,0	150	180	370	50	33 103 53 ...
10,0	150	240	370	50	33 103 64 ...
15,0	150	240	490	50	33 103 72 ...
20,0	150	260	535	50	33 103 81 ...
4,0	200	200	270	70	33 103 39 ...
5,0	200	200	310	70	33 103 48 ...
6,0	200	200	345	70	33 103 57 ...
10,0	200	200	470	70	33 103 66 ...
10,0	200	240	390	70	33 103 70 ...
10,0	200	260	350	70	33 103 71 ...
15,0	200	260	460	70	33 103 78 ...
20,0	200	260	550	70	33 103 87 ...
30,0	200	300	610	70	33 103 89 ...
20	300	300	500	100	33 103 86 ...
25	300	300	550	100	33 103 95 ...
30	300	300	610	100	33 103 96 ...
50	300	340	760	100	33 103 99 ...
50	300	375	610	100	33 103 052 ...
50	400	400	550	100	33 103 050 ...
100	400	460	800	100	33 103 100 ...
100	450	460	800	100	33 103 102 ...

Bestellnummer Informationen:
Die Bestellnummer wird durch den gewünschten Temperieranschluß ergänzt.
Beispiel:
Gefäß DN 150, 3 Liter, Temperieranschluß KF 15
Bestellnummer:
33 103 27 KF15

Schlauchanschluß für Schlauch 12mm

18 840 1512

Schlauchanschluß für Metallschlauch M16x1

18 840 1516

Passende Dichtung

FEP ummantelter Silikon O-Ring
Bestellnr. F2922515

Doppelwandreaktionsgefäß
mit Klöpperboden und Bodenauslauf

Diese Gefäße erhalten serienmäßig bis DN 200 einen Schott-Laborflansch mit Nut.
Ab DN 300 erhalten sie einen Techflansch Typ Schott.
Andere Flanschsorten sind jederzeit möglich.

Die Temperieranschlüsse sind serienmäßig DN 15 plan Typ Schott.
Alternativ können sie auch mit Gewinderohre GL18 und Kunststoffolive ohne Aufpreis geliefert werden.

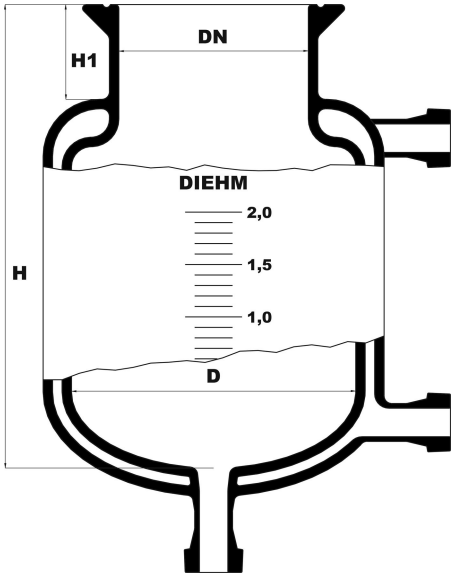

Inhalt Liter	DN mm	D mm	H mm	H1 mm	Best.Nr.
0,1	60	65	110	50	33 106 02 ...
0,25	60	65	160	50	33 106 04 ...
0,5	60	65	230	50	33 106 08 ...
0,25	100	100	130	50	33 106 06 ...
0,5	100	100	170	50	33 106 10 ...
1,0	100	100	230	50	33 106 13 ...
2,0	100	150	245	50	33 106 18 ...
3,0	100	150	300	50	33 106 24 ...
4,0	100	150	360	50	33 106 30 ...
1,0	120	120	190	60	33 106 15 ...
2,0	120	120	280	60	33 106 19 ...
3,0	120	150	300	60	33 106 25 ...
4,0	120	150	360	60	33 106 35 ...
5,0	120	180	330	60	33 106 43 ...
6,0	120	180	370	60	33 106 52 ...
10,0	120	240	370	60	33 106 61 ...
2,0	150	150	220	50	33 106 21 ...
3,0	150	150	280	50	33 106 27 ...
4,0	150	150	335	50	33 106 36 ...
5,0	150	180	330	50	33 106 45 ...
6,0	150	180	370	50	33 106 53 ...
10,0	150	240	370	50	33 106 64 ...
15,0	150	240	490	50	33 106 72 ...
20,0	150	260	535	50	33 106 81 ...
4,0	200	200	270	70	33 106 39 ...
5,0	200	200	310	70	33 106 48 ...
6,0	200	200	345	70	33 106 57 ...
10,0	200	200	470	70	33 106 66 ...
10,0	200	240	390	70	33 106 70 ...
10,0	200	260	350	70	33 106 71 ...
15,0	200	260	460	70	33 106 78 ...
20,0	200	260	550	70	33 106 87 ...
30,0	200	300	610	70	33 106 89 ...
20	300	300	500	100	33 106 86 ...
25	300	300	550	100	33 106 95 ...
30	300	300	610	100	33 106 96 ...
50	300	340	760	100	33 106 99 ...
50	300	375	610	100	33 106 052 ...
50	400	400	550	100	33 106 050 ...
100	400	460	800	100	33 106 100 ...
100	450	460	800	100	33 106 102 ...

Dieser Typ wird mit einem Bodenflansch DN 15 Plan Typ Schott ausgestattet.
Ohne Aufpreis sind jedoch auch Flansche DN 25, Gewinderohre, Kugelschliffe oder
Flansche anderer Hersteller erhältlich.
Für den Einsatz von Heizhauben kann der Flansch auch einen verlängerten Hals erhalten.

Bestellnummer Informationen:
Die Bestellnummer wird durch den gewünschten Temperieranschluß und Bodenauslass ergänzt.
Beispiel:
Gefäß DN 150, 3 Liter, Temperieranschluß KF 15, Bodenauslass GL 25

Bestellnummer:
33 106 27 KF15GL25

18 840 1512

Temperieranschlüße finden Sie auf Seite 19 - 20

Doppelwandreaktionsgefäß
mit Klöpperboden und Bodenventil

Diese Gefäße erhalten serienmäßig bis DN 200 einen Schott-Laborflansch mit Nut.
Ab DN 300 erhalten sie einen Techflansch Typ Schott.
Andere Flanschsorten sind jederzeit möglich.

Die Temperieranschlüsse sind serienmäßig DN 15 plan Typ Schott.
Alternativ können sie auch mit Gewinderohre GL18 und Kunststoffolive ohne Aufpreis geliefert werden.

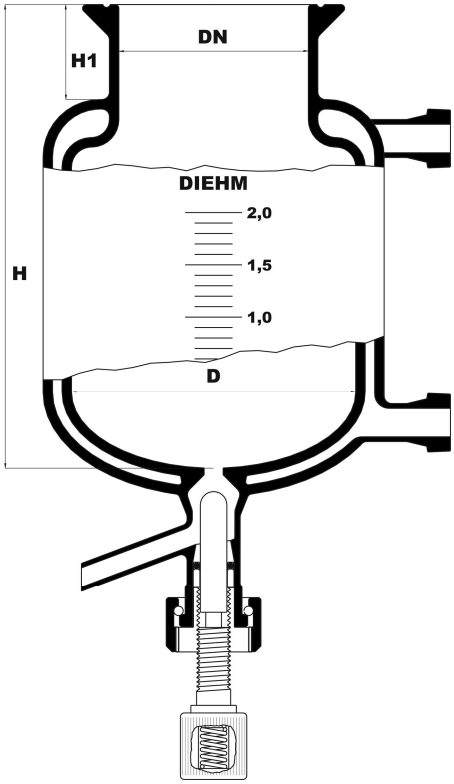

Inhalt Liter	DN mm	D mm	H mm	H1 mm	Ventil mm	Best.Nr.
0,1	60	65	110	50	10	33 111 02 ...
0,25	60	65	160	50	10	33 111 04 ...
0,5	60	65	230	50	10	33 111 08 ...
0,25	100	100	130	50	10	33 111 06 ...
0,5	100	100	170	50	10	33 111 10 ...
1,0	100	100	230	50	10	33 111 13 ...
2,0	100	150	245	50	10	33 111 18 ...
3,0	100	150	300	50	10	33 111 24 ...
4,0	100	150	360	50	10	33 111 30 ...
1,0	120	120	190	60	10	33 111 15 ...
2,0	120	120	280	60	10	33 111 19 ...
3,0	120	150	300	60	10	33 111 25 ...
4,0	120	150	380	60	10	33 111 35 ...
5,0	120	180	330	60	10	33 111 43 ...
6,0	120	180	370	60	10	33 111 52 ...
10,0	120	240	370	60	16	33 111 61 ...
2,0	150	150	220	50	10	33 111 21 ...
3,0	150	150	280	50	10	33 111 27 ...
4,0	150	150	335	50	10	33 111 36 ...
5,0	150	180	330	50	10	33 111 45 ...
6,0	150	180	370	50	10	33 111 53 ...
10,0	150	240	370	50	16	33 111 64 ...
15,0	150	240	490	50	20	33 111 72 ...
20,0	150	260	535	50	20	33 111 81 ...
4,0	200	200	270	70	10	33 111 39 ...
5,0	200	200	310	70	10	33 111 48 ...
6,0	200	200	345	70	10	33 111 57 ...
10,0	200	200	470	70	16	33 111 66 ...
10,0	200	240	390	70	16	33 111 70 ...
10,0	200	260	350	70	16	33 111 71 ...
15,0	200	260	460	70	20	33 111 78 ...
20,0	200	260	550	70	20	33 111 87 ...
30,0	200	300	610	70	20	33 111 89 ...
20	300	300	500	100	20	33 111 86 ...
25	300	300	550	100	25	33 111 95 ...
30	300	300	610	100	25	33 111 96 ...
50	300	340	760	100	25	33 111 99 ...
50	300	375	610	100	25	33 111 052 ...
50	400	400	550	100	25	33 111 050 ...
100	400	460	800	100	25	33 111 100 OR ...
100	400	460	800	100	50	33 111 101 OR ...
100	450	460	800	100	25	33 111 102 OR ...
100	450	460	800	100	50	33 111 103 OR ...

Neu

Die Ventile sind serienmässig **federbelastet** und **absolut totvolumenfrei** ablaufend. Sie erfüllen damit die Forderungen der GMP. Der Flansch sorgt für eine hohe Bruchstabilität. Als Option sind 3 weitere Spindelvarianten erhältlich, z.B. mit Pt 100 Fühler. Alle Varianten sind auch mit pneumatischem Antrieb erhältlich.

Bestellnummer Informationen:
Die Bestellnummer wird durch den gewünschten Temperieranschluß und das Bodenventil ergänzt.
Beispiel:
Gefäß DN 150, 3 Liter, Temperieranschluß KF 15, Bodenventil 10 mm

Bestellnummer:
33 111 27 KF15 V10

Schlauchanschluß für Metallschlauch M16x1

18 840 1516

Weite Temperieranschlüße finden Sie auf Seite 19 - 20

Doppelwandreaktionsgefäß mit Klöpperboden, Bodenventil und high effect Temperierung

Diese Gefäße erhalten serienmäßig bis DN 200 einen Schott-Laborflansch mit Nut.
Ab DN 300 erhalten sie einen Techflansch Typ Schott.
Andere Flanschsorten sind jederzeit möglich.

Die Temperieranschlüsse sind serienmäßig DN 15 plan Typ Schott.
Alternativ können sie auch mit Gewinderohre GL18 und Kunststoffolive ohne Aufpreis geliefert werden.

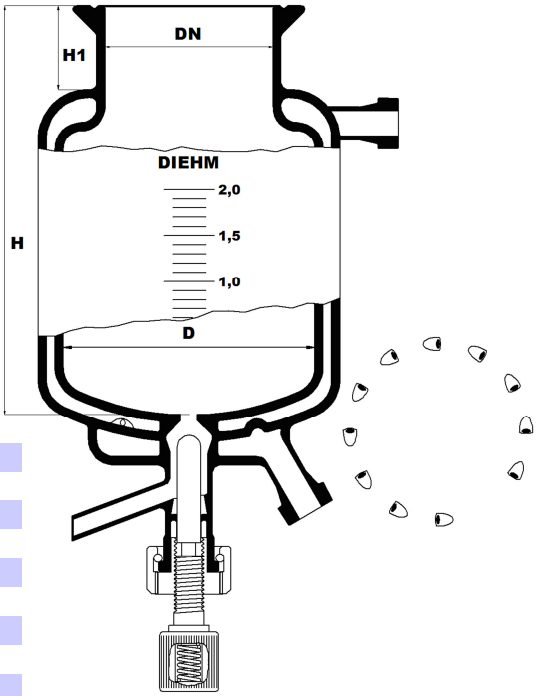

Inhalt Liter	DN mm	D mm	H mm	H1 mm	Ventil mm	Best.Nr.
0,1	60	65	110	50	10	33 115 02 ...
0,25	60	65	160	50	10	33 115 04 ...
0,5	60	65	230	50	10	33 115 08 ...
0,25	100	100	130	50	10	33 115 06 ...
0,5	100	100	170	50	10	33 115 10 ...
1,0	100	100	230	50	10	33 115 13 ...
2,0	100	150	245	50	10	33 115 18 ...
3,0	100	150	300	50	10	33 115 24 ...
4,0	100	150	360	50	10	33 115 30 ...
1,0	120	120	190	60	10	33 115 15 ...
2,0	120	120	280	60	10	33 115 19 ...
3,0	120	150	300	60	10	33 115 25 ...
4,0	120	150	360	60	10	33 115 35 ...
5,0	120	180	330	60	10	33 115 43 ...
6,0	120	180	370	60	10	33 115 52 ...
10,0	120	240	370	60	16	33 115 61 ...
2,0	150	150	220	50	10	33 115 21 ...
3,0	150	150	280	50	10	33 115 27 ...
4,0	150	150	335	50	10	33 115 36 ...
5,0	150	180	330	50	10	33 115 45 ...
6,0	150	180	370	50	10	33 115 53 ...
10,0	150	240	370	50	16	33 115 64 ...
15,0	150	240	490	50	20	33 115 72 ...
20,0	150	260	535	50	20	33 115 81 ...
4,0	200	200	270	70	10	33 115 39 ...
5,0	200	200	310	70	10	33 115 48 ...
6,0	200	200	345	70	10	33 115 57 ...
10,0	200	200	470	70	16	33 115 66 ...
10,0	200	240	390	70	16	33 115 70 ...
10,0	200	260	350	70	16	33 115 71 ...
15,0	200	260	460	70	20	33 115 78 ...
20,0	200	260	550	70	20	33 115 87 ...
30,0	200	300	610	70	20	33 115 89 ...
20	300	300	500	100	20	33 115 86 ...
25	300	300	550	100	25	33 115 95 ...
30	300	300	610	100	25	33 115 96 ...
50	300	340	760	100	25	33 115 99 ...
50	300	375	610	100	25	33 115 052 ...
50	400	400	550	100	25	33 115 050 ...
100	400	460	800	100	25	33 115 100OR ...
100	400	460	800	100	50	33 115 101OR ...
100	450	460	800	100	25	33 115 102OR ...
100	450	460	800	100	50	33 115 103OR ...

Neu

Die Ventile sind serienmässig **federbelastet** und **absolut totvolumenfrei** ablaufend. Sie erfüllen damit die Forderungen der **GMP**. Der Flansch sorgt für eine hohe Bruchstabilität. Als Option sind 3 weitere Spindelvarianten erhältlich, z.B. mit Pt 100 Fühler. Alle Varianten sind auch mit pneumatischem Antrieb erhältlich.

Bestellnummer Informationen:
Die Bestellnummer wird durch den gewünschten Temperieranschluß und das Bodenventil ergänzt.
Beispiel:
Gefäß DN 150, 3 Liter, Temperieranschluß KF 15, Bodenventil 10 mm

Bestellnummer:
33 115 27 KF15 V10

Schlauchanschluß für Schlauch 12mm

18 840 1512

Weiter Temperieranschlüße finden Sie auf Seite 19 - 20

Reaktionsgefäße mit Temperiermantel und Vakuummantel

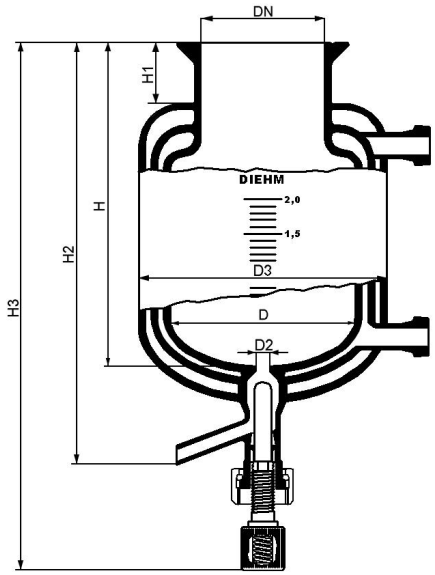

Inhalt Liter	DN mm	D mm	H mm	H1 mm	Best.Nr.
0,1	60	65	110	50	33 205 02 ...
0,25	60	65	160	50	33 205 04 ...
0,5	60	65	230	50	33 205 08 ...
0,5	100	100	170	50	33 205 10 ...
1,0	100	100	230	50	33 205 13 ...
2,0	100	150	245	50	33 205 18 ...
3,0	100	150	300	50	33 205 24 ...
4,0	100	150	360	50	33 205 30 ...
1,0	120	120	200	60	33 205 15 ...
2,0	120	120	290	60	33 205 19 ...
3,0	120	150	310	60	33 205 25 ...
4,0	120	150	370	60	33 205 35 ...
5,0	120	180	340	60	33 205 43 ...
6,0	120	180	380	60	33 205 52 ...
2,0	150	150	220	50	33 205 21 ...
3,0	150	150	265	50	33 205 27 ...
4,0	150	150	310	50	33 205 36 ...
5,0	150	180	330	50	33 205 45 ...
6,0	150	180	370	50	33 205 53 ...

Dreifachwandreaktor für Arbeiten mit tiefen temperaturen

Temperaturbereich -90 - 230°C, andere Temperaturen auf Anfrage.
Max. Delta T 40 K

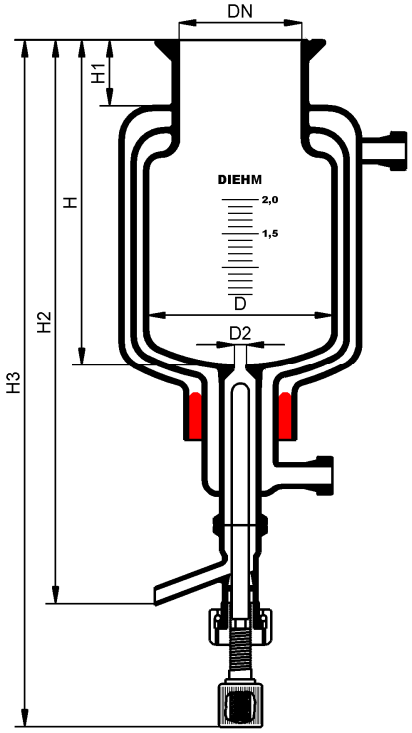

Inhalt Liter	DN mm	D mm	H mm	H1 mm	Best.Nr.
0,5	100	100	170	50	33 207 10 ...
1,0	100	100	230	50	33 207 13 ...
2,0	100	150	245	50	33 207 18 ...
3,0	100	150	300	50	33 207 24 ...
4,0	100	150	360	50	33 207 30 ...
1,0	120	120	200	60	33 207 15 ...
2,0	120	120	290	60	33 207 19 ...
3,0	120	150	310	60	33 207 25 ...
4,0	120	150	370	60	33 207 35 ...
5,0	120	180	340	60	33 207 43 ...
6,0	120	180	380	60	33 207 52 ...
10,0	120	240	390	60	33 207 61 ...
2,0	150	150	220	50	33 207 21 ...
3,0	150	150	265	50	33 207 27 ...
4,0	150	150	310	50	33 207 36 ...
5,0	150	180	330	50	33 207 45 ...
6,0	150	180	370	50	33 207 53 ...
10,0	150	240	380	50	33 207 70 ...
6,0	200	200	330	70	33 207 57 ...
10,0	200	200	470	70	33 207 66 ...
10,0	200	240	390	70	33 207 70 ...
10,0	200	260	350	70	33 207 71 ...
15,0	200	260	460	70	33 207 78 ...
20,0	200	260	550	70	33 207 87 ...
20,0	300	300	500	100	33 207 86 ...
30,0	300	300	610	100	33 207 96 ...
50,0	300	340	760	100	33 207 99 ...
50,0	300	375	630	100	33 207 052 ...
50,0	400	400	550	100	33 207 050 ...

Kolonnenrohr mit Laborflansch

Bei der Verwendung von Laborflanschen ist darauf zu achten, dass im allgemeinen oben ein O-Ring in eine Nut eingelegt wird und der darüber liegende Flansch auf den O-Ring drückt. Wenn die Kolonne unten mit einer Kappe abgeschlosen wird, benötigt die Kolonne auch unten eine Nut, da die Kappe (Deckel) immer ohne Nut ausgestattet ist.

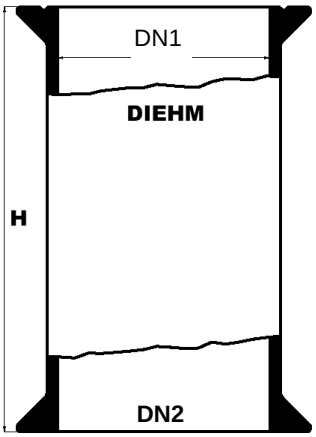

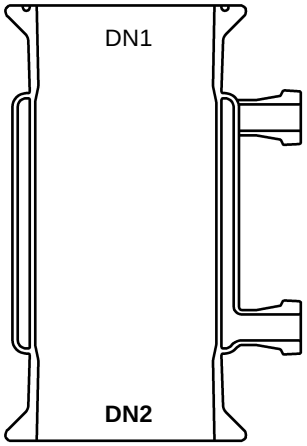

		Kolonne, Laborflansche oben mit, unten ohne Nut.		Kolonne, Laborflansche oben und unten mit Nut.	
DN mm	**H mm**	**Best.Nr.**	**Best.Nr. ummantelt**	**Best.Nr.**	**Best.Nr. ummantelt**
60	250	33 025 02 000	33 125 02 GL18	33 025 02 00N	33 128 02 GL18
			33 125 02 KF15		33 128 02 KF15
60	300	33 025 04 000	33 125 04 GL18	33 025 04 00N	33 128 04 GL18
			33 125 04 KF15		33 128 04 KF15
60	400	33 025 06 000	33 125 06 GL18	33 025 06 00N	33 128 06 GL18
			33 125 06 KF15		33 128 06 KF15
100	300	33 025 12 000	33 125 12 GL18	33 025 12 00N	33 128 12 GL18
			33 125 12 KF15		33 128 12 KF15
100	400	33 025 14 000	33 125 14 GL18	33 025 14 00N	33 128 14 GL18
			33 125 14 KF15		33 128 14 KF15
100	500	33 025 16 000	33 125 16 GL18	33 025 16 00N	33 128 16 GL18
			33 125 16 KF15		33 128 16 KF15
100	750	33 025 18 000	33 125 18 GL18	33 025 18 00N	33 128 18 GL18
			33 125 18 KF15		33 128 18 KF15
120	300	33 025 22 000	33 125 22 GL18	33 025 22 00N	33 128 22 GL18
			33 125 22 KF15		33 128 22 KF15
120	400	33 025 24 000	33 125 24 GL18	33 025 24 00N	33 128 24 GL18
			33 125 24 KF15		33 128 24 KF15
120	500	33 025 26 000	33 125 26 GL18	33 025 26 00N	33 128 26 GL18
			33 125 26 KF15		33 128 26 KF15
120	750	33 025 28 000	33 125 28 GL18	33 025 28 00N	33 128 28 GL18
			33 125 28 KF15		33 128 28 KF15
150	300	33 025 32 000	33 125 32 GL18	33 025 32 00N	33 128 32 GL18
			33 125 32 KF15		33 128 32 KF15
150	400	33 025 34 000	33 125 34 GL18	33 025 34 00N	33 128 34 GL18
			33 125 34 FK15		33 128 34 FK15
150	500	33 025 36 000	33 125 36 GL18	33 025 36 00N	33 128 36 GL18
			33 125 36 KF15		33 128 36 KF15
150	750	33 025 38 000	33 125 38 GL18	33 025 38 00N	33 128 38 GL18
			33 125 38 KF15		33 128 38 KF15
200	400	33 025 42 000	33 125 42KF15	33 025 42 00N	33 128 42 KF15
200	500	33 025 44 000	33 125 44KF15	33 025 44 00N	33 128 44 KF15
200	600	33 025 46 000	33 125 46KF15	33 025 46 00N	33 128 46 KF15
200	750	33 025 48 000	33 125 48KF15	33 025 48 00N	33 128 48 KF15

Kolonnen für Filterreaktoren

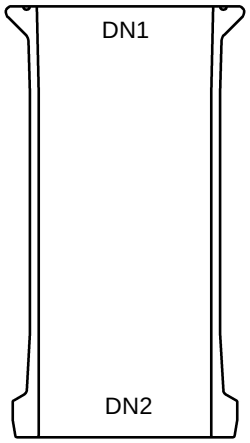

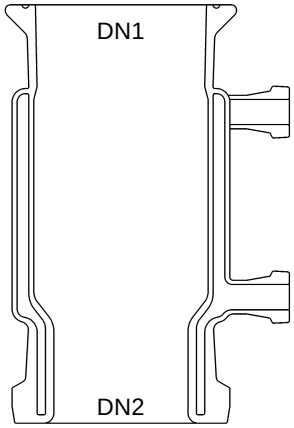

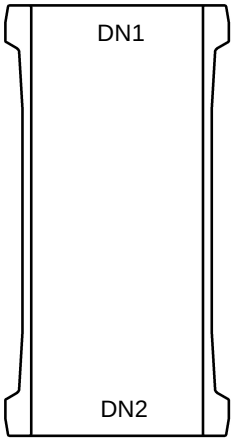

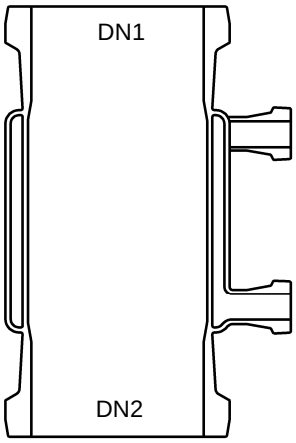

DN1	DN2	H mm	Kolonne, oben Laborflansche mit, Nut, unten Tech-Flansch Best.Nr.	Best.Nr. ummantelt	Kolonne, oben und unten Tech-Flansch Best.Nr.	Best.Nr. ummantelt
60	60	100	33 040 00 600			
60	60	150	33 025 01 000	33 127 01 GL18		
60	60	250		33 127 02 GL18		
100	100	300	33 025 12 0LT	33 127 12 GL18	33 025 12 0TT	33 126 12 GL18
100	100	300		33 127 12 KF15		33 126 12 KF15
100	100	400	33 025 14 0LT	33 127 14 GL18	33 025 14 0TT	33 126 14 GL18
100	100	400		33 127 14 KF15		33 126 14 KF15
100	100	500	33 025 16 0LT	33 127 16 GL18	33 025 16 0TT	33 126 16 GL18
100	100	500		33 127 16 KF15		33 126 16 KF15
100	100	750	33 025 18 0LT	33 127 18 GL18	33 025 18 0TT	33 126 18 GL18
100	100	750		33 127 18 KF15		33 126 18 KF15
150	150	300	33 025 32 0LT	33 127 32 GL18	33 025 32 0TT	33 126 32 GL18
150	150	300		33 127 32 KF15		33 126 32 KF15
150	150	400	33 025 34 0LT	33 127 34 GL18	33 025 34 0TT	33 126 34 GL18
150	150	400		33 127 34 FK15		33 126 34 FK15
150	150	500	33 025 36 0LT	33 127 36 GL18	33 025 36 0TT	33 126 36 GL18
150	150	500		33 127 36 KF15		33 126 36 KF15
150	150	750	33 025 38 0LT	33 127 38 GL18	33 025 38 0TT	33 126 38 GL18
150	150	750		33 125 38 KF15		33 126 38 KF15
200	150	400		33 127 42 KF15		33 126 42 KF15
200	150	500		33 127 44 KF15		33 126 44 KF15
200	150	600		33 127 46 KF15		33 126 46 KF15
200	150	750		33 127 48 KF15		33 126 48 KF1
200	200	400	33 025 42 0LT		33 025 42 0TT	33 126 42 KF15
200	200	500	33 025 44 0LT		33 025 44 0TT	33 126 44 KF15
200	200	600	33 025 46 0LT		33 025 46 0TT	33 126 46 KF15
200	200	750	33 025 48 0LT		33 025 48 0TT	33 126 48 KF15
300	300	500			33 025 52 000	33 126 52 KF15
300	300	600			33 025 54 000	33 126 54 KF15
300	300	800			33 025 56 000	33 126 56 KF15
300	300	1000			33 025 58 000	33 126 58 KF15
400	400	400			33 025 64 000	
400	400	500				33 126 65 KF25
400	400	500			33 025 65 000	
400	400	600			33 025 66 000	
400	400	800			33 025 67 000	
400	400	1000			33 025 68 000	
450	450	400			33 025 74 000	
450	450	500			33 025 75 000	
450	450	600			33 025 76 000	
450	450	800			33 025 77 000	
450	450	1000			33 025 78 000	

Glasfilterplatten zum Zwischenspannen

DN	Porosität Porengröße	Typ	Best.Nr.
100	160-250µ	Por. 0	33 027 100
100	100-160µ	Por. 1	33 027 101
100	40-1000µ	Por. 2	33 027 102
100	16-40µ	Por. 3	33 027 103
100	10-16µ	Por. 4	33 027 104
150	160-250µ	Por. 0	33 027 150
150	100-160µ	Por. 1	33 027 151
150	40-1000µ	Por. 2	33 027 152
150	16-40µ	Por. 3	33 027 153
150	10-16µ	Por. 4	33 027 154
200	160-250µ	Por. 0	33 027 200
200	100-160µ	Por. 1	33 027 201
200	40-1000µ	Por. 2	33 027 202
200	16-40µ	Por. 0	33 027 203
200	10-16µ	Por. 4	33 027 204
300	160-250µ	Por. 0	33 027 300
300	100-160µ	Por. 1	33 027 301
300	40-1000µ	Por. 2	33 027 302
300	16-40µ	Por. 0	33 027 303
200	10-16µ	Por. 4	33 027 204
400	160-250µ	Por. 0	33 027 400
400	100-160µ	Por. 1	33 027 401
400	40-1000µ	Por. 2	33 027 402
400	16-40µ	Por. 0	33 027 403
400	10-16µ	Por. 4	33 027 404

Auswechselbare Filterplatten, in speziellem PTFE Dichtsystem

Doppelwand Becherglas

Temperierbares Becherglas mit GL 18 Gewinde und Kunststoffoliven

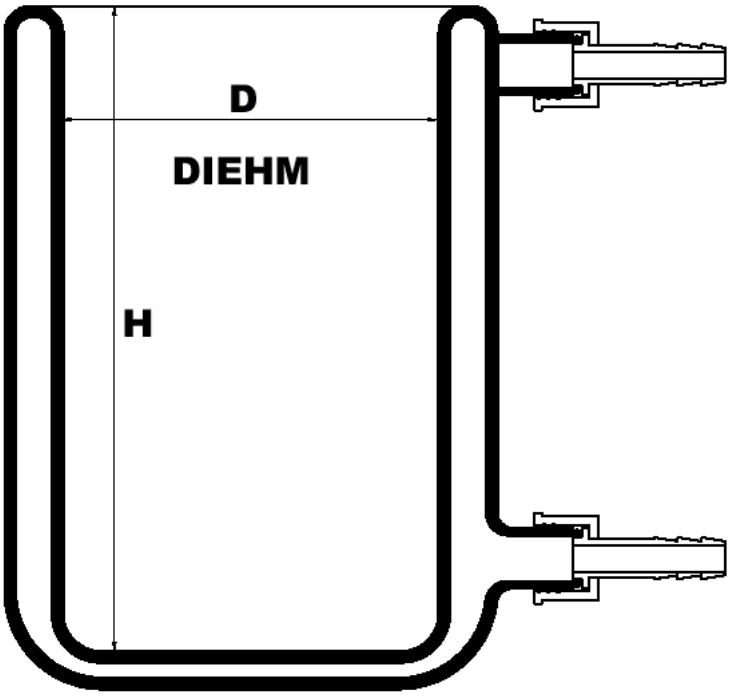

Inhalt Liter	D mm	H mm	Best.Nr.
0.1	60	70	33 302 02
0.25	60	120	33 302 04
0.5	60	210	33 302 08
1,0	100	170	33 302 13
2,0	100	290	33 302 18
2.0	120	205	33 302 19
3.0	120	295	33 302 25
3.0	150	205	33 302 27
4.0	150	260	33 302 33
5.0	150	365	33 302 42
6.0	150	390	33 302 51
10.0	230	400	33 302 66
15.0	260	460	33 302 75
20.0	260	550	33 302 84

Bodenventil 16 mm

Bodenventil 16 mm mit pneumatischer Betätigung
bei Druckabfall automatisch schließend

Ersatzteile für Ventile

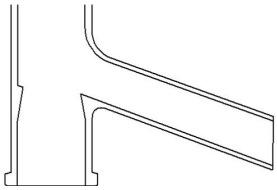

Glasteil

	10 mm	16 mm	20 mm	25 mm
Artikel Nr.:	1891001	1891601	1892001	1892501

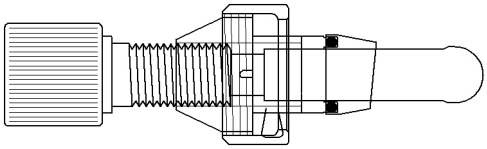

Für Standardanwendungen ohne Feststoffe und Kristalle.

Standard Ventileinsatz komplett

für Standard Reaktoren Typ 33004../33111..

	10 mm	16 mm	20 mm	25 mm
Artikel Nr.:	1891002	1891602	1892002	1892502
für Dreifachwand Reaktoren Typ 33205..				
Artikel Nr.:	1891002.205	1891602.205		
für Dreifachwand Reaktoren Typ 33206..				
Artikel Nr.:		1891602.206	1892002.206	1892502.206

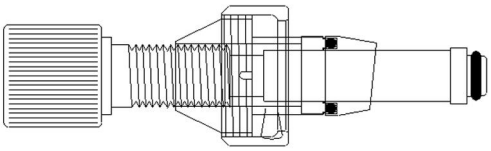

Für Standardanwendungen mit Feststoffen und Kristallen, hochresistent für Chemikalien und Temperaturen.

Ventileinsatz komplett, mit O-Ring aus Perfluorelastomer

für Standard Reaktoren Typ 33004../33111..

	10 mm	16 mm	20 mm	25 mm
Artikel Nr.:	1891003	1891603	1892003	1892503
für Dreifachwand Reaktoren Typ 33205..				
Artikel Nr.:	1891003.205	1891603.205		
für Dreifachwand Reaktoren Typ 33206..				
Artikel Nr.:		1891603.206	1892003.206	1892503.206

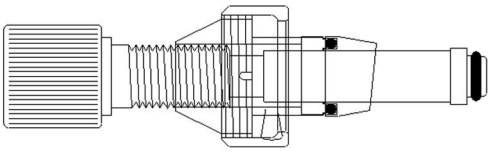

Für Standardanwendungen mit Feststoffen und Kristallen, mittelresistent für Chemikalien und Temperaturen.

Ventileinsatz komplett, mit O-Ring aus Viton

für Standard Reaktoren Typ 33004../33111..

	10 mm	16 mm	20 mm	25 mm
Artikel Nr.:	1891004	1891604	1892004	1892504
für Dreifachwand Reaktoren Typ 33205..				
Artikel Nr.:	1891004.205	1891604.205		
für Dreifachwand Reaktoren Typ 33206..				
Artikel Nr.:		1891604.206	1892004.206	1892504.206

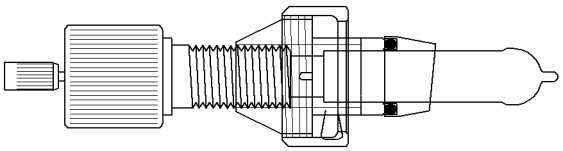

Für Standardanwendungen ohne Feststoffe und Kristalle. Der Pt 100 Sensor ist langsamer als ein Glassensor von oben und weniger genau.

Ventileinsatz komplett, mit Pt 100 Sensor

für Standard Reaktoren Typ 33004../33111..

	10 mm	16 mm	20 mm	25 mm
Artikel Nr.:	1891005	1891605	1892005	1892505
für Dreifachwand Reaktoren Typ 33205..				
Artikel Nr.:	1891005.205	1891605.205		
für Dreifachwand Reaktoren Typ 33206..				
Artikel Nr.:		1891605.206	1892005.206	1892505.206

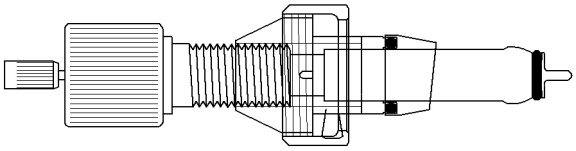

Für Standardanwendungen mit Feststoffen und Kristallen, hochresistent für Chemikalien und Temperaturen. Der Pt 100 Sensor ist langsamer als ein Glassensor von oben und weniger genau.

Ventileinsatz komplett, mit Pt 100 Sensor und O-Ring aus Perfluorelastomer

für Standard Reaktoren Typ 33004../33111..

	10 mm	16 mm	20 mm	25 mm
Artikel Nr.:	1891007	1891607	1892007	1892507
für Dreifachwand Reaktoren Typ 33205..				
Artikel Nr.:	1891007.205	1891607.205		
für Dreifachwand Reaktoren Typ 33206..				
Artikel Nr.:		1891607.206	1892007.206	1892507.206

Ersatzteile für Ventile

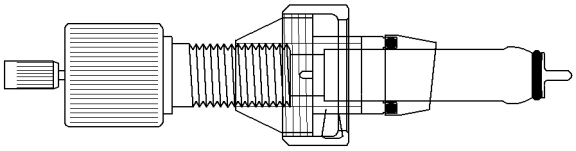

Für Standardanwendungen mit Feststoffen und Kristallen, mittelresistent für Chemikalien und Temperaturen. Der Pt 100 Sensor ist langsamer als ein Glassensor von oben und weniger genau.

Ventileinsatz komplett, mit Pt 100 Sensor und O-Ring aus Viton

für Standard Reaktoren Typ 33004../33111..

	10 mm	16 mm	20 mm	25 mm
Artikel Nr.:	1891008	1891608	1892008	1892508

für Dreifachwand Reaktoren Typ 33205..

Artikel Nr.:	1891008.205	1891608.205

für Dreifachwand Reaktoren Typ 33206..

Artikel Nr.:	1891608.206	1892008.206	1892508.206

Pneumatik Ventile

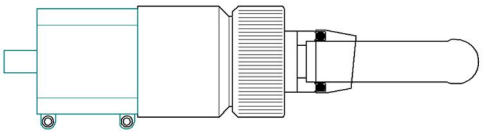

Für Standardanwendungen ohne Feststoffe und Kristalle.

Standard-Ventileinsatz komplett

für Standard Reaktoren Typ 33004../33111..

	10 mm	16 mm	20 mm	25 mm
Artikel Nr.:	1891062	1891662	1892062	1892562

für Dreifachwand Reaktoren Typ 33205..

Artikel Nr.:	1891062.205	1891662.205

für Dreifachwand Reaktoren Typ 33206..

Artikel Nr.:	1891662.206	1892062.206	1892562.206

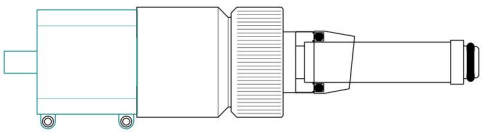

Für Standardanwendungen mit Feststoffen und Kristallen, hochresistent für Chemikalien und Temperaturen.

Ventileinsat komlett, mit O-Ring aus Perfluorelastomer

für Standard Reaktoren Typ 33004../33111..

	10 mm	16 mm	20 mm	25 mm
Artikel Nr.:	1891063	1891663	1892063	1892563

für Dreifachwand Reaktoren Typ 33205..

Artikel Nr.:	1891063.205	1891663.205

für Dreifachwand Reaktoren Typ 33206..

Artikel Nr.:	1891663.206	1892063.206	1892563.206

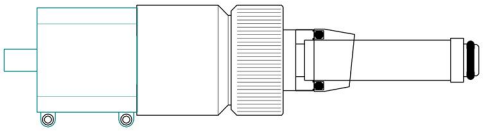

Für Standardanwendungen mit Feststoffen und Kristallen, mittelresistent für Chemikalien und Temperaturen.

Ventileinsat komlett, mit O-Ring aus Viton

für Standard Reaktoren Typ 33004../33111..

	10 mm	16 mm	20 mm	25 mm
Artikel Nr.:	1891064	1891664	1892064	1892564

für Dreifachwand Reaktoren Typ 33205..

Artikel Nr.:	1891064.205	1891664.205

für Dreifachwand Reaktoren Typ 33206..

Artikel Nr.:	1891664.206	1892064.206	1892564.206

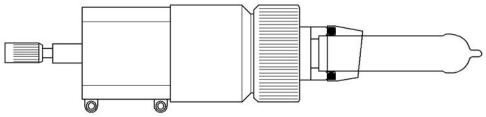

Für Standardanwendungen ohne Feststoffe und Kristalle. Der Pt 100 Sensor ist langsamer als ein Glassensor von oben und weniger genau.

Ventileinsatz komplett, mit Pt 100 Sensor

für Standard Reaktoren Typ 33004../33111..

	10 mm	16 mm	20 mm	25 mm
Artikel Nr.:	1891065	1891665	1892065	1892565

für Dreifachwand Reaktoren Typ 33205..

Artikel Nr.:	1891065.205	1891665.205

für Dreifachwand Reaktoren Typ 33206..

Artikel Nr.:	1891665.206	1892065.206	1892565.206

Ersatzteile für Ventile

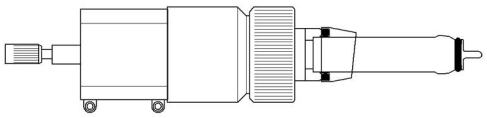

Für Standardanwendungen mit Feststoffen und Kristallen, hochresistent für Chemikalien und Temperaturen. Der Pt 100 Sensor ist langsamer als ein Glassensor von oben und weniger genau.

Ventileinsatz komplett, mit Pt 100 Sensor und O-Ring aus Perfluorelastomer

für Standard Reaktoren Typ 33004../33111..

	10 mm	16 mm	20 mm	25 mm
Artikel Nr.:	1891067	1891667	1892067	1892567
für Dreifachwand Reaktoren Typ 33205..				
Artikel Nr.:	1891067.205	1891667.205		
für Dreifachwand Reaktoren Typ 33206..				
Artikel Nr.:		1891667.206	1892067.206	1892567.206

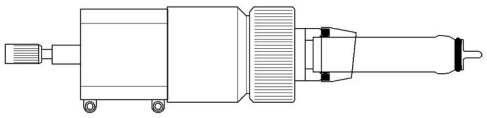

Für Standardanwendungen mit Feststoffen und Kristallen, hochresistent für Chemikalien und Temperaturen. Der Pt 100 Sensor ist langsamer als ein Glassensor von oben und weniger genau.

Ventileinsatz komplett, mit Pt 100 Sensor und O-Ring aus Viton

für Standard Reaktoren Typ 33004../33111..

	10 mm	16 mm	20 mm	25 mm
Artikel Nr.:	1891068	1891668	1892068	1892568
für Dreifachwand Reaktoren Typ 33205..				
Artikel Nr.:	1891068.205	1891668.205		
für Dreifachwand Reaktoren Typ 33206..				
Artikel Nr.:		1891668.206	1892068.206	1892568.206

Einzelteile

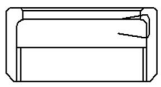

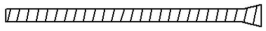

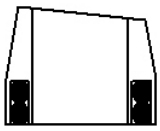

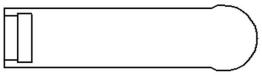

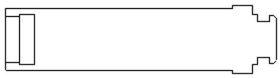

Artikel Größe	10 mm	16 mm	20 mm	25 mm
Überwurfmutter	1891011	1891611	1892011	1892511
Einlagefeder	1891012	1891612	1892012	1892512
Ventildichtung				
Perfluorelastomere	1891026	1891626	1892026	1892526
Viton	1891027	1891627	1892027	1892527
Konusdichtung kpl. mit O-Ringset für	1891021	1891621	1892020	1892520
PTFE Ventilstempel	1891031	1891631	1892031	1892531
für Typ 33205..	1891031.205	1891631.205	1892031.205	1892531.205
für Typ 33206..		1891631.206	1892031.206	1892531.206
PTFE Stempel mit	1891032	1891632	1892032	1892532..
Nut Typ 33205..	1891032.205	1891632.205	1892032.205	1892532.205
für Typ 33206..		1891632.206	1892032.206	1892532.206

Schlauchverbindungsteile aus Edelstahl

Edelstahl Schlauch-schnellverbinder DN 15 für Metallschläuche M16x1,0, gerade

Edelstahl Schlauch-schnellverbinder DN 15 für Metallschläuche M16x1,0, gerade mit Anschluß für Pt-100 Fühler

Schlauchanschluß DN 15 für Schlauch 12mm

Edelstahl Schlauch-schnellverbinder DN 25M für Metall-schläuche 30x1,5 90°, gebogen

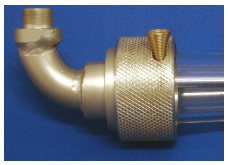

Edelstahl Schlauch-schnellverbinder DN 25M für Metall-schläu-che 16x1,0 90°, gebo-gen

Edelstahl Schlauch-schnellverbinder DN 15M für Metall-schläuche 30x1,5 90°, gebogen

Artikel	Best.Nr.
Flansch KF 15 Gewinde M16x1 für Schläuche mit Gewinde	18 840 1516
Flansch KF 15 Gewinde M16x1 für Schläuche mit Gewinde, Swagelok Gewindeverschraubung 1/8” für Pt 100 Fühler	18 846 1516
Flansch KF 15 Gewinde M24x15 für Schläuche mit Gewinde, Swagelok Gewindeverschraubung 1/8” für Pt 100 Fühler	18 846 1524
Flansch KF15 Schlauchanschluß 10mm, Innen Ø 8mm	18 840 1510
Flansch KF15 Schlauchanschluß 12mm, Innen Ø 10mm	18 840 1512
Flansch KF 15 Gewinde M16x1 für Edelstahlschläuche, 90° gebogen	18 841 1516
Flansch KF 15 gewinde M16x1 für Edelstahlschläuche, 90° gebogen mit Swagelok Gewindeverschraubung 1/8” for Pt 100 Fühler	18 846 1516
Flansch KF 15 Gewinde M24x1,5 für Edelstahlschläuche, 90° gebogen	18 841 1524
Flansch KF 15 gewinde M24x1,5 für Edelstahlschläuche, 90° gebogen mit Swagelok Gewindeverschraubung 1/8” for Pt 100 Fühler	18 846 1524
Flansch KF 15 gewinde M30x1,5 für Edelstahlschläuche, 90° gebogen	18 841 1530
Flansch KF 15 gewinde M30x1,5 für Edelstahlschläuche, 90° gebogen mit Swagelok Gewindeverschraubung 1/8” for Pt 100 Fühler	18 846 1530
gebogen	18 841 2516
Flansch KF 25 gewinde M16x1 für Edelstahlschläuche, 90° gebogen mit Swagelok Gewindeverschraubung 1/8” for Pt 100 Fühler	18 846 2516
Flansch KF 25 gewinde M30x1,5 für Edelstahlschläuche, 90° gebogen	18 841 2530
Flansch KF 25 gewinde M30x1,5 für Edelstahlschläuche, 90° gebogen mit Swagelok Gewindeverschraubung 1/8” for Pt 100 Fühler	18 846 2530
Flansch KF 25 gewinde M38x1,5 für Edelstahlschläuche, 90° gebogen	18 841 1538
Flansch KF 25 gewinde M38x1,5 für Edelstahlschläuche, 90° gebogen mit Swagelok Gewindeverschraubung 1/8” for Pt 100 Fühler	18 846 1538
Flansch KF 25 gewinde M16x1 für Edelstahlschläuche, 90°	
4 Leiter Pt 100 Fühler 1/8” aus Edelstahl mit Lemostecker	61 130 01
Planflansch KF 15 - 1/2 “ Innengewinde	18 832 31
Planflansch KF 25 - 1/2 “ Innengewinde	18 832 32

Planflansch DN X gebogen mit Abgang Y und seitlichem Rohr zum Belüften oder zum Einbau von Sensoren. Standard mit Verschluß.

KF 15...M16 x1	18 847 1516
KF 15...M19x1,5	18 847 1519
KF 15...M24x1,5	18 847 1524
KF 15...M30x1,5	18 847 1530
KF 25...M16x1	18 847 2516
KF 25...M19x1,5	18 847 2519
KF 25...M24x1,5	18 847 2524
KF 25...M30x1,5	18 847 2530
KF 25...M38x1,5	18 847 2538
Dichtset für Sensoren 6 mm	100BD639-54
Dichtset für Sensoren 8 mm	100BD639-62
Dichtset für Sensoren 10 mm	100BD639-74